Име на фирмата:	ПОМПЕН ОФИС ЕООД
Създадено от:	Pump Office LTD
Телефон:	0888881859
Email:	sales@pumpoffice.com
Дата:	15.06.2026 г.

Кол.	Описание
1	**CMBE 5-62 I-U-C-C-D-B**

Забележка! Показаната снимка може да се различава от реалната.

Продуктов номер: 98374704

The Grundfos CMBE booster is a compact booster system for water supply in domestic applications.
The integrated speed controller enables the CMBE booster to keep constant pressure in the pipe system.
A pressure sensor monitoring changes in the water consumption signals the speed controller to change motor speed to adapt performance to the new state.
The CMBE booster is very easy to install. When the system has been connected to the pipes, it is only a matter of inserting the power plug into a power outlet, and the system is operational.
The CMBE booster consists of the following:
• CME pump with integrated frequency converter
• five-way valve
• expansion tank
• pressure gauge.

The Grundfos CMBE booster requires no external motor protection.
The MGE motor incorporates thermal protection against slow overloading and blocking (IEC 34.11: TP 211).

The Grundfos CMBE booster is mainly used for domestic and light commercial water supply or booster systems.

NB:
Suction lift: maximum 1 m, including inlet pipe pressure loss at a liquid temperature of 20 °C (not self-priming).

Контроли:

Тип на конектора:	Type E/F (CEE7/7)
Frequency converter:	Вграден

Течност:

Работен флуид:	Вода
Диапазон на температурата на течността:	0 .. 60 °C
Избрана температура на течността:	20 °C
Плътност:	998.2 kg/m³

Технически:

Скорост на помпата, на която се базират данните за помпата:	3868 rpm
Номинален дебит:	6 м³/ч
Номинален напор:	47.8 m
Първично уплътнение на вала:	AVBE
Код за уплътнението на вала:	AVBE
Approvals:	CE,EAC,CN ROHS EXE,MORO,SEPRO
Одобрения за питейна вода:	WRAS

Име на фирмата:	ПОМПЕН ОФИС ЕООД
Създадено от:	Pump Office LTD
Телефон:	0888881859
Email:	sales@pumpoffice.com
Дата:	15.06.2026 г.

Кол.	Описание
1	Толеранс на кривите: ISO9906:2012 3B Възвратен клапан: ДА Стартово налягане: Integrated Frequency converter Материали: Легенда за типа, код за гумените компоненти. E = EPDM, V=FKM: EPDM Помпен корпус: Неръждаема стомана EN 1.4301 AISI 304 Работно колело: Неръждаема стомана EN 1.4301 AISI 304 Инсталиране: Максимална околна температура: 55 °C Максимално работно налягане: 10 bar Стандарт за тръбните връзки: ISO 228-1 Тип входна връзка: Rp Тип изходна връзка: Rp Размер на входната връзка: 1 1/4 Размер на изходната връзка: 1 Номинални налягания за тръбните връзки: PN 10 Електрич. данни: Номинална мощност - P2: 1.5 kW Основна честота: 50 Hz Номинално напрежение: 1 x 200-240 V Максимална консумация на ток: 9.10-7.60 A Номинална скорост: 360-4000 rpm Степен на зашитеност (IEC 34-5): IP55 Изолационен клас (IEC 85): F Дължина на кабела: 1.5 m Захранващ кабел: Щепсел "шуко" Резервоар: Обем на резервоара: 2 l Други: Нетно тегло: 19.3 kg Брутно тегло: 29.8 kg Обем за спедиране: 0.159 m³ Датски VVS номер: 385185562 Шведски RSK номер: 5856249 Финландски LVI номер: 4925862 Норвежки NRF номер: 1401232 Страна на произход: HU Митнически тарифен номер: 84137075 Екологични одобрения: WEEE

Име на фирмата:	ПОМПЕН ОФИС ЕООД
Създадено от:	Pump Office LTD
Телефон:	0888881859
Email:	sales@pumpoffice.com
Дата:	15.06.2026 г.

98374704 CMBE 5-62 I-U-C-C-D-B 50 Hz

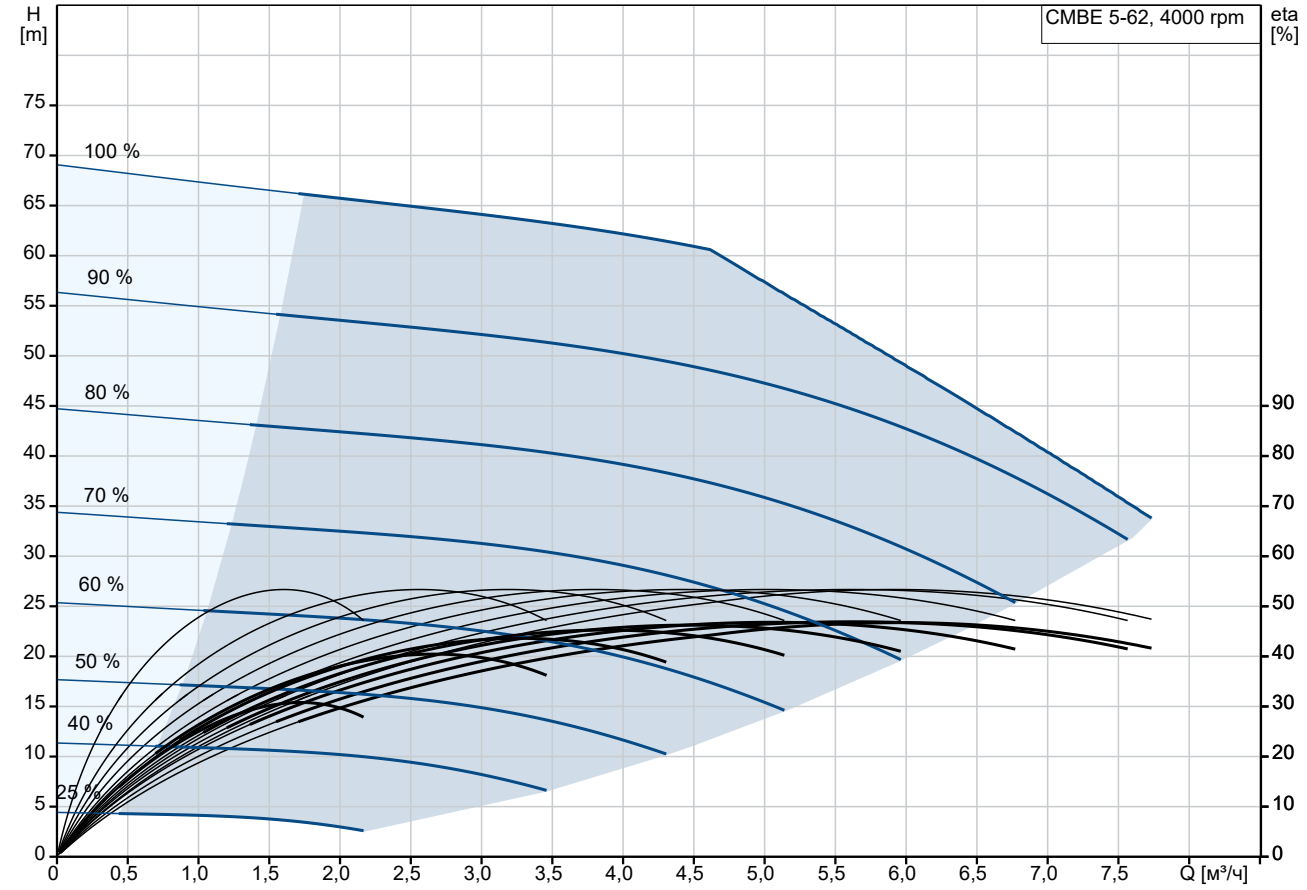

Изпомпвана течност = Вода
Температура на течността по време на работа = 20 °C
Плътност = 998.2 kg/m³

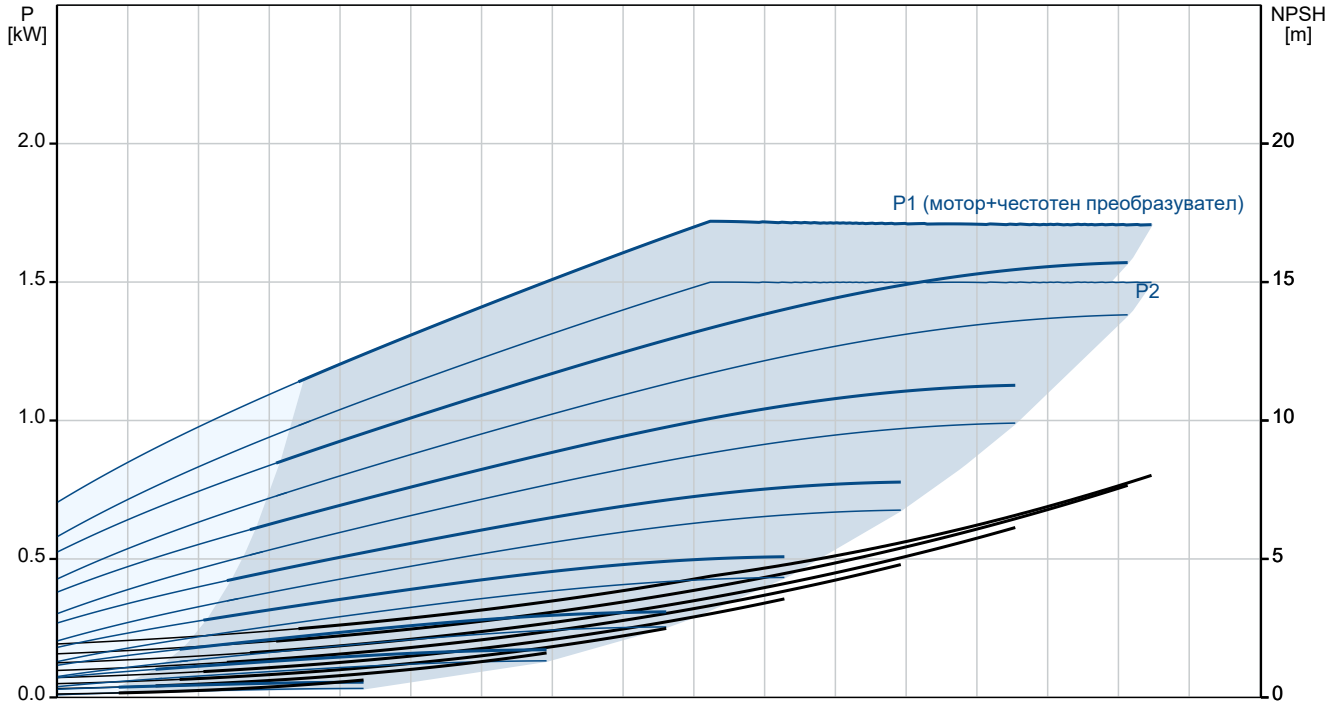

Име на фирмата: ПОМПЕН ОФИС ЕООД
Създадено от: Pump Office LTD
Телефон: 0888881859
Email: sales@pumpoffice.com
Дата: 15.06.2026 г.

Описание	Стойност
Обща информация:	
Име на продукт:	CMBE 5-62 I-U-C-C-D-B
Продукт No.:	98374704
EAN номер:	5711493909446
Технически:	
Скорост на помпата, на която се базират данните за помпата:	3868 rpm
Номинален дебит:	6 м³/ч
Номинален напор:	47.8 m
Работни колела:	4
Първично уплътнение на вала:	AVBE
Код за уплътнението на вала:	AVBE
Approvals:	CE,EAC,CN ROHS EXE,MORO,SEPRO
Одобрения за питейна вода:	WRAS
Толеранс на кривите:	ISO9906:2012 3B
Модел:	A
Възвратен клапан:	ДА
Стартово налягане:	Integrated Frequency converter
Материали:	
Легенда за типа, код за гумените компоненти. E = EPDM, V=FKM:	EPDM
Помпен корпус:	Неръждаема стомана
	EN 1.4301
	AISI 304
Работно колело:	Неръждаема стомана
	EN 1.4301
	AISI 304
Код за гума:	EPDM
Инсталиране:	
Максимална околна температура:	55 °C
Максимално работно налягане:	10 bar
Стандарт за тръбните връзки:	ISO 228-1
Тип входна връзка:	Rp
Тип изходна връзка:	Rp
Размер на входната връзка:	1 1/4
Размер на изходната връзка:	1
Номинални налягания за тръбните връзки:	PN 10
Течност:	
Работен флуид:	Вода
Диапазон на температурата на течността:	0 .. 60 °C
Избрана температура на течността:	20 °C
Плътност:	998.2 kg/m³
Електрич. данни:	
Номинална мощност - P2:	1.5 kW
Основна честота:	50 Hz
Номинално напрежение:	1 x 200-240 V
Максимална консумация на ток:	9.10-7.60 A
Номинална скорост:	360-4000 rpm
Степен на зашитеност (IEC 34-5):	IP55
Изолационен клас (IEC 85):	F
Дължина на кабела:	1.5 m

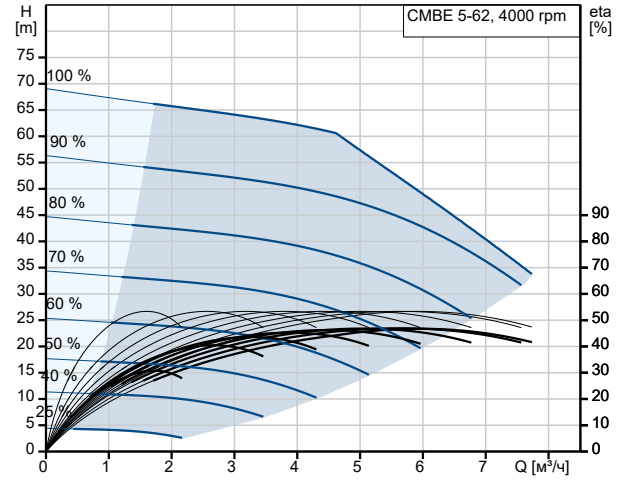

Изпомпвана течност = Вода
Температура на течността по време на работа = 20 °C
Плътност = 998.2 kg/m³

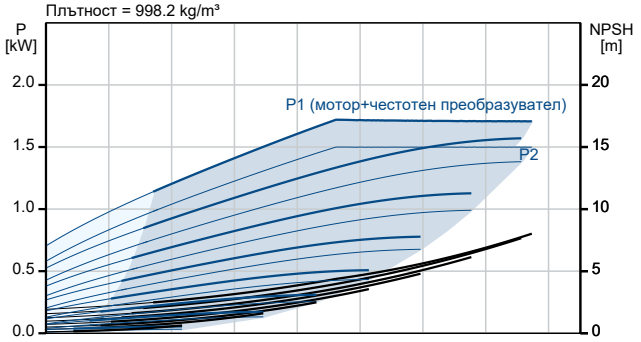

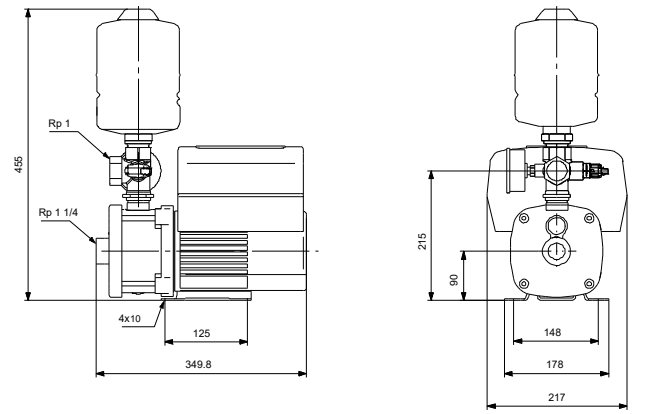

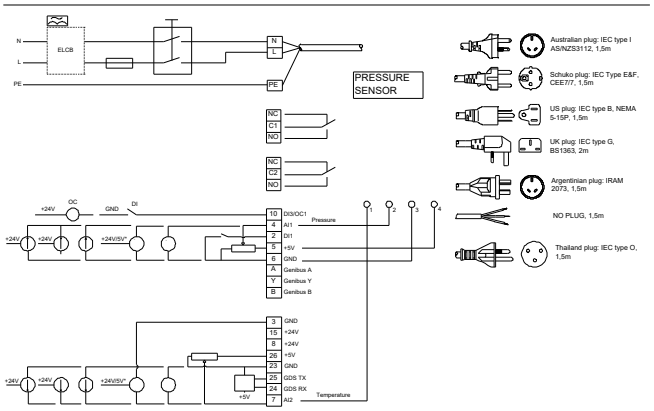

Име на фирмата: ПОМПЕН ОФИС ЕООД
Създадено от: Pump Office LTD
Телефон: 0888881859
Email: sales@pumpoffice.com
Дата: 15.06.2026 г.

Описание	Стойност
Захранващ кабел:	Щепсел "шуко"
Контроли:	
Тип на конектора:	Type E/F (CEE7/7)
Честотен преобразувател:	Вграден
Резервоар:	
Обем на резервоара:	2 l
Други:	
Нетно тегло:	19.3 kg
Брутно тегло:	29.8 kg
Обем за спедиране:	0.159 m³
Номер на конфигурационен файл за помпата:	93450919
Датски VVS номер:	385185562
Шведски RSK номер:	5856249
Финландски LVI номер:	4925862
Норвежки NRF номер:	1401232
Страна на произход:	HU
Митнически тарифен номер:	84137075
Екологични одобрения:	WEEE

Име на фирмата: ПОМПЕН ОФИС ЕООД
Създадено от: Pump Office LTD
Телефон: 0888881859
Email: sales@pumpoffice.com
Дата: 15.06.2026 г.

98374704 CMBE 5-62 I-U-C-C-D-B 50 Hz

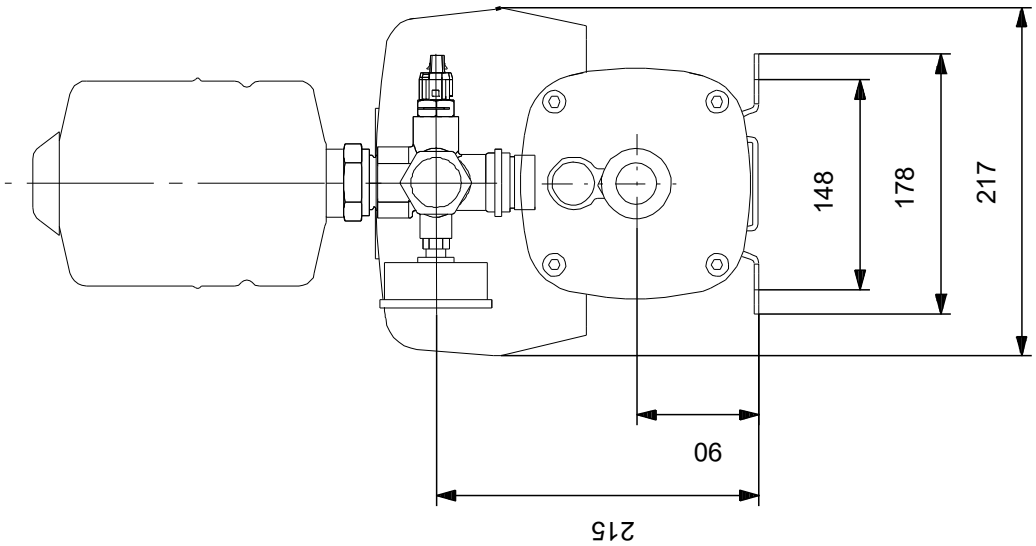

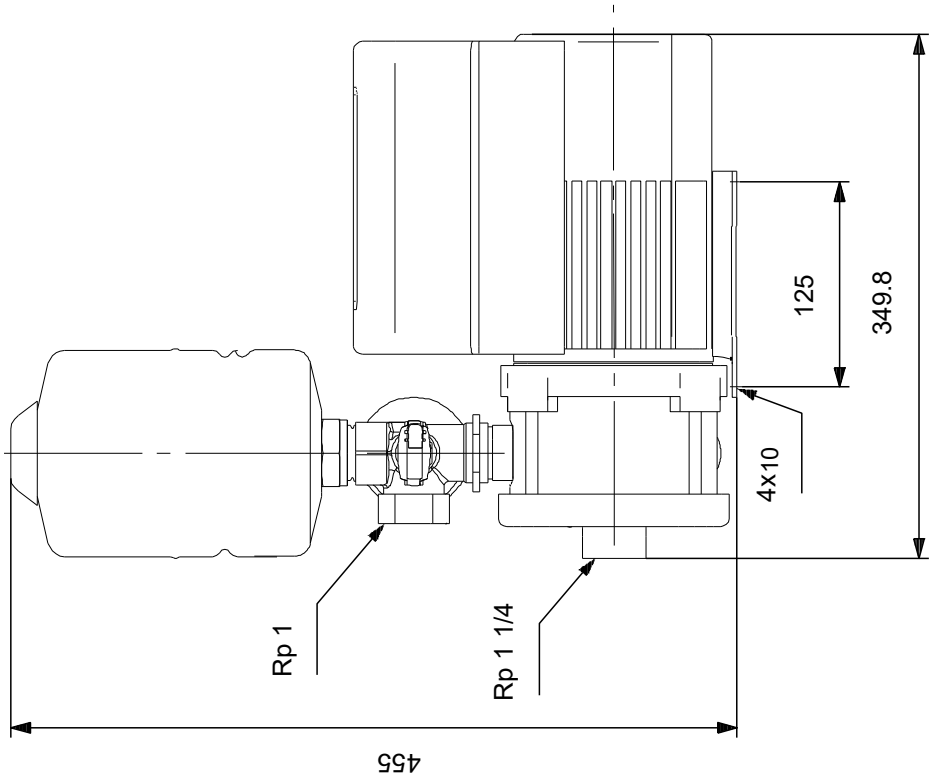

Забележка! Всички стойности са в [mm], освен ако е посочено друго.
Опровержение: Този опростен оразмерителен чертеж не показва всички детайли.