| | |
|---|---|
| **Име на фирмата:** | ПОМПЕН ОФИС ЕООД |
| **Създадено от:** | Pump Office LTD |
| **Телефон:** | 0888881859 |
| **Email:** | sales@pumpoffice.com |
| **Дата:** | 13.07.2026 г. |

| Кол. | Описание |
|---|---|
| 1 | **CR 3-7 A-A-A-E-HQQE** |

**Забележка! Показаната снимка може да се различава от реалната.**

Продуктов номер: 96516594

Вертикална, многостъпална центробежна помпа с входен и изходен отвори на едно и също ниво (проточна). Главата и рамата на попата са от чугун, а всички други мокри части са от неръждаема стомана. Пакетното уплътнение на вала гарантира висока надеждност, безопасно пренасяне и лесен достъп и обслужване. Силовата предавка се извършва през твърд съединител.

Помпата е снабдена с 3-фазен, охлаждан чрез вентилатор асинхронен двигател с долно монтиране.

## Допълнителни данни за продукта

Стоманените, чугунените и алуминиевите компоненти са с покритие на епоксидна основа, направено с процес на катодно електрическо отлагане (CED).

CED представлява процес на висококачествено боядисване с потапяне, при който електрическото поле около продуктите осигурява отлагане на частиците боя като тънък, добре регулиран слой върху повърхността.

Неделима част от процеса е предварителната обработка.
Целият процес се състои от следните елементи:
1) Почистване на алкална база.
2) Обработване с цинков сулфат.
3) Катодно електрическо отлагане.
4) Сушене до сух филм с дебелина 18-22 my m.
Цветовият код на завършения продукт е NCS 9000/RAL 9005.

## Помпа

Стандартно срязано съединение свързва помпата и вала на двигателя. То е затворено в опората на двигателя чрез два предпазителя на съединението.

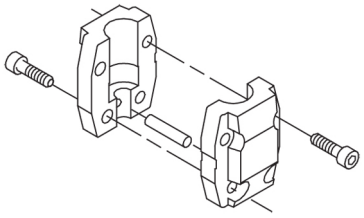

Главата на помпата, капакът на главата на помпата и фланецът за монтиране на двигателя са един цялостен блок. Силовата част на помпата има комбинирана 1/2" пробка за обезвъздушаване и обезвъздушителен винт.

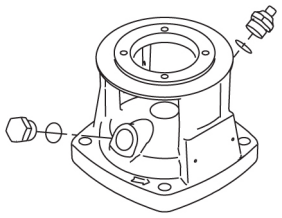

| Кол. | Описание |
|---|---|
| 1 | Помпата е оборудвана с балансирано уплътнение с О-пръстен със система за твърдо предаване на въртящия момент.<br>Този тип уплътнение е сглобен в пакетен блок, което прави подмяната безопасна и лесна.<br>Благодарение на балансирането, този тип уплътнение е подходящ за приложения с високо налягане.<br>Пакетната конструкция също така предпазва вала на помпата от възможно износване с динамичен О-пръстен между вала на помпата и уплътнението на вала.<br>Уплътнителни повърхности:<br>• Материал на въртящия се пръстен на уплътнението: силициев карбид (SiC)<br>• Материал на стационарната опора: силициев карбид (SiC)<br>Тази двойка материали се използва, когато е необходима по-висока устойчивост на корозия. Високата твърдост на тази двойка материали предлага добра устойчивост срещу абразивни частици.<br>Материал на вторичното уплътнение: EPDM (етилен-пропиленова гума)<br>EPDM има отлична устойчивост към гореща вода. EPDM не е подходящ за минерални масла.<br> 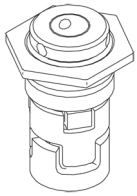 <br>Валът се завинтва в главата на помпата.<br>Камерите и работните колела са направени от неръждаема стомана. Камерите са снабдени с шиен пръстен от PTFE, който предлага подобрено уплътняване и висока ефективност. Работните колела имат гладки повърхности, а формата на лопатките гарантира висока ефективност.<br><br>Рамата е направена от чугун. Овалните фланци са свързани с болтове към рамата. На изходната страна на рамата има пробка за източване и байпасен вентил. Помпата се монтира към фундамента с четири болта през опорната плоча.<br> 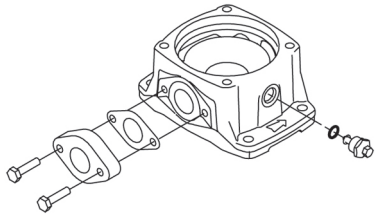 <br>**Двигател**<br>Двигателят е напълно затворен, охлаждан с вентилатор, с основни измерения по стандартите на IEC и DIN. Двигателят се монтира с фланец с отвор за разклонение (FT).<br>Означението на монтирането на двигателя е в съответствие с IEC 60034-7: IM B 14 (Code I) / IM 3601 (Code II).<br>Електрическите допуски съответстват на IEC 60034.<br><br>Ефективността на двигателя се класифицира като IE3 съгласно IEC 60034-30-1.<br>Двигателят не съдържа защита за двигателя и трябва да бъде свързан към предпазител на веригата за защита на двигателя, който да може да бъде нулиран ръчно. Прекъсвачът за защита на двигателя трябва да бъде зададен съгласно номиналния ток на двигателя (I1/1).<br>**Технически данни**<br><br>Течност:<br>Работен флуид: Вода<br>Диапазон на температурата на течността: -20 .. 120 °C<br>Избрана температура на течността: 20 °C |

**Име на фирмата:** ПОМПЕН ОФИС ЕООД
**Създадено от:** Pump Office LTD
**Телефон:** 0888881859
**Email:** sales@pumpoffice.com
**Дата:** 13.07.2026 г.

| Кол. | Описание |
|---|---|
| 1 | Плътност: 998.2 kg/m³ |

Технически:
Скорост на помпата, на която се базират данните за помпата: 2856 rpm
Номинален дебит: 3 м³/ч
Номинален напор: 32.8 m
Ориентация на помпата: Вертикална
Подреждане на уплътненията на вала: Единично
Първично уплътнение на вала: HQQE
Код за уплътнението на вала: HQQE
Одобрения: CE,EAC,UKCA,SEPRO,RCM,
Одобрения за питейна вода: WRAS,ACS
Толеранс на кривите: ISO9906:2012 3B

Материали:
Легенда за типа, код за материалите: A
Легенда за типа, код за гумените компоненти. E = EPDM, V=FKM: E
Основа: Чугун
EN 1561 EN-GJL-200
ASTM A48-25B
Работно колело: Неръждаема стомана
EN 1.4301
AISI 304
Лагер: SIC

Инсталиране:
Максимална околна температура: 60 °C
Максимално работно налягане: 16 bar
Макс. налягане при посочената температура: 16 bar / 120 °C
16 bar / -20 °C
Тип връзка: Oval / Rp
Размер на входната връзка: 1 inch
Размер на изходната връзка: 1 inch
Номинални налягания за тръбните връзки: PN 16
Размер на фланеца за мотора: FT85
Позиция на клемната кутия: 6

Електрич. данни:
Стандарт за мотора: IEC
Тип мотор: 71B
Номинална мощност на вала на двигателя - P2: 0.55 kW
Мощност (P2), изисквана от помпата: 0.55 kW
Основна честота: 50 Hz
Номинално напрежение: 3 x 220-240D/380-415Y V
Номинален ток: 2.50/1.44 A
Стартов ток: 580-620 %
Косинус фи - фактор на мощността: 0.80-0.70
Номинална скорост: 2830-2850 rpm

**Име на фирмата:** ПОМПЕН ОФИС ЕООД
**Създадено от:** Pump Office LTD
**Телефон:** 0888881859
**Email:** sales@pumpoffice.com
**Дата:** 13.07.2026 г.

| Кол. | Описание |
|---|---|
| 1 | IE клас на ефективност: IE3 |
| | Ефективност на двигателя при пълен товар: 77.8 % |
| | Ефективност на двигателя при 3/4 товар: 81.5-78.5 % |
| | Ефективност на двигателя при 1/2 товар: 79.5-74.5 % |
| | Брой на полюсите: 2 |
| | Степен на зашитеност (IEC 34-5): IP55 Dust/Jetting |
| | Изолационен клас (IEC 85): F |
| | Мотор номер: 85805103 |
| | |
| | Контроли: |
| | Позиция на клемната кутия: 6 |
| | Frequency converter: НЯМА |
| | |
| | Други: |
| | Минимален индекс на ефективност, MEI =: 0.70 |
| | Нетно тегло: 19.6 kg |
| | Брутно тегло: 22.4 kg |
| | Обем за спедиране: 0.063 m³ |
| | Датски VVS номер: 385901007 |
| | Шведски RSK номер: 5824827 |
| | Финландски LVI номер: 4925307 |
| | Норвежки NRF номер: 9040442 |

**Име на фирмата:** ПОМПЕН ОФИС ЕООД
**Създадено от:** Pump Office LTD
**Телефон:** 0888881859
**Email:** sales@pumpoffice.com
**Дата:** 13.07.2026 г.

| Описание | Стойност |
|---|---|
| **Обща информация:** | |
| Име на продукт: | CR 3-7 A-A-A-E-HQQE |
| Продукт No.: | 96516594 |
| EAN номер: | 5700396746012 |
| **Технически:** | |
| Скорост на помпата, на която се базират данните за помпата: | 2856 rpm |
| Номинален дебит: | 3 м³/ч |
| Номинален напор: | 32.8 m |
| Максимален напор: | 45.9 m |
| Стъпала: | 7 |
| Работни колела: | 7 |
| Брой работни колела с намален диаметър (подрязани): | 0 |
| Ниска NPSH: | Не |
| Ориентация на помпата: | Вертикална |
| Подреждане на уплътненията на вала: | Единично |
| Първично уплътнение на вала: | HQQE |
| Код за уплътнението на вала: | HQQE |
| Одобрения: | CE,EAC,UKCA,SEPRO,RCM, |
| Одобрения за питейна вода: | WRAS,ACS |
| Толеранс на кривите: | ISO9906:2012 3B |
| Версия на помпата: | A |
| Модел: | A |
| Тип на помпата: | CR |
| **Материали:** | |
| Легенда за типа, код за материалите: | A |
| Легенда за типа, код за гумените компоненти. E = EPDM, V=FKM: | E |
| Основа: | Чугун |
| | EN 1561 EN-GJL-200 |
| | ASTM A48-25B |
| Работно колело: | Неръждаема стомана |
| | EN 1.4301 |
| | AISI 304 |
| Код на материала: | A |
| Код за гума: | E |
| Лагер: | SIC |
| **Инсталиране:** | |
| Максимална околна температура: | 60 °C |
| Максимално работно налягане: | 16 bar |
| Макс. налягане при посочената температура: | 16 bar / 120 °C |
| | 16 bar / -20 °C |
| Легенда за типа, код за тръбните връзки: | A |
| Тип връзка: | Oval / Rp |
| Размер на входната връзка: | 1 inch |
| Размер на изходната връзка: | 1 inch |
| Номинални налягания за тръбните връзки: | PN 16 |
| Размер на фланеца за мотора: | FT85 |
| Позиция на клемната кутия: | 6 |
| Код за връзка: | A |
| **Течност:** | |

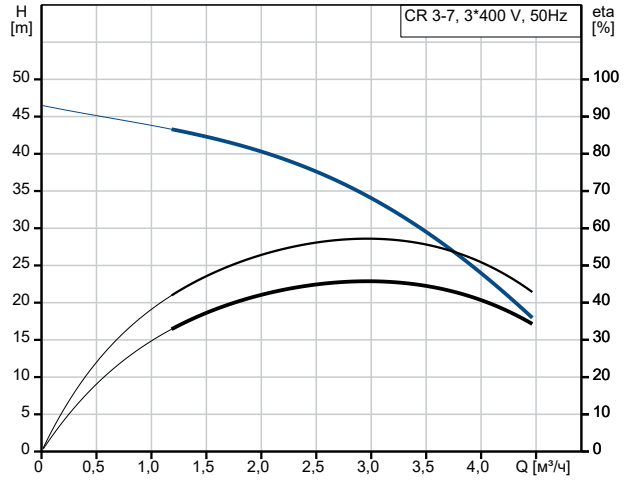


Изпомпвана течност = Вода
Температура на течността по време на работа = 20 °C
Плътност = 998.2 kg/m³

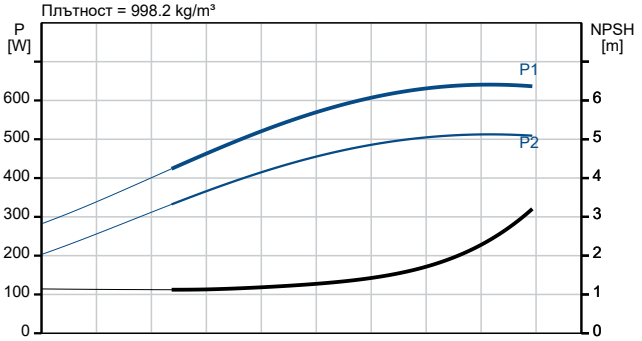


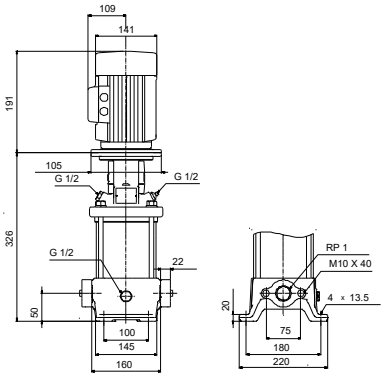


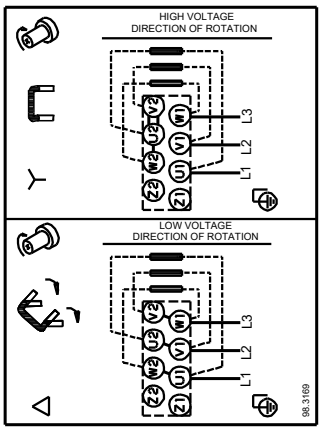

**Име на фирмата:** ПОМПЕН ОФИС ЕООД
**Създадено от:** Pump Office LTD
**Телефон:** 0888881859
**Email:** sales@pumpoffice.com
**Дата:** 13.07.2026 г.

| Описание | Стойност |
|---|---|
| Работен флуид: | Вода |
| Диапазон на температурата на течността: | -20 .. 120 °C |
| Избрана температура на течността: | 20 °C |
| Плътност: | 998.2 kg/m³ |
| **Електрич. данни:** | |
| Стандарт за мотора: | IEC |
| Тип мотор: | 71B |
| Номинална мощност на вала на двигателя - P2: | 0.55 kW |
| Мощност (P2), изисквана от помпата: | 0.55 kW |
| Основна честота: | 50 Hz |
| Номинално напрежение: | 3 x 220-240D/380-415Y V |
| Номинален ток: | 2.50/1.44 A |
| Стартов ток: | 580-620 % |
| Косинус фи - фактор на мощността: | 0.80-0.70 |
| Номинална скорост: | 2830-2850 rpm |
| IE клас на ефективност: | IE3 |
| Ефективност на двигателя при пълен товар: | 77.8 % |
| Ефективност на двигателя при 3/4 товар: | 81.5-78.5 % |
| Ефективност на двигателя при 1/2 товар: | 79.5-74.5 % |
| Брой на полюсите: | 2 |
| Степен на зашитеност (IEC 34-5): | IP55 Dust/Jetting |
| Изолационен клас (IEC 85): | F |
| Вградена моторна защита: | НЯМА |
| Мотор номер: | 85805103 |
| **Контроли:** | |
| Позиция на клемната кутия: | 6 |
| Честотен преобразувател: | НЯМА |
| **Други:** | |
| Минимален индекс на ефективност, MEI =: | 0.70 |
| Нетно тегло: | 19.6 kg |
| Брутно тегло: | 22.4 kg |
| Обем за спедиране: | 0.063 m³ |
| Датски VVS номер: | 385901007 |
| Шведски RSK номер: | 5824827 |
| Финландски LVI номер: | 4925307 |
| Норвежки NRF номер: | 9040442 |

**Име на фирмата:** ПОМПЕН ОФИС ЕООД
**Създадено от:** Pump Office LTD
**Телефон:** 0888881859
**Email:** sales@pumpoffice.com
**Дата:** 13.07.2026 г.

# 96516594 CR 3-7 A-A-A-E-HQQE 50 Hz

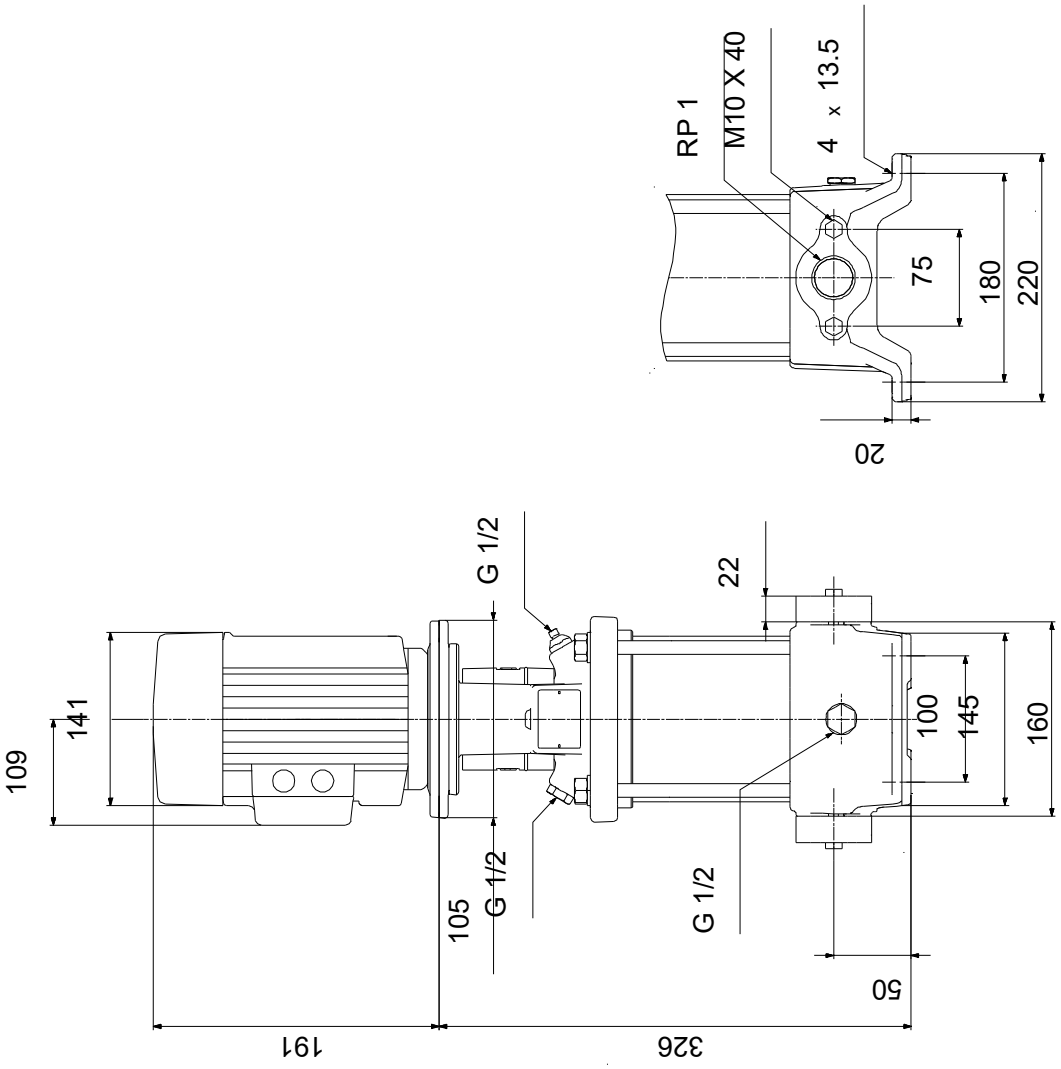


Забележка! Всички стойности са в [mm], освен ако е посочено друго.
Опровержение: Този опростен оразмерителен чертеж не показва всички детайли.