| | |
|---|---|
| **Име на фирмата:** | ПОМПЕН ОФИС ЕООД |
| **Създадено от:** | Pump Office LTD |
| **Телефон:** | 0888881859 |
| **Email:** | sales@pumpoffice.com |
| **Дата:** | 8.07.2026 г. |

| Кол. | Описание |
|---|---|
| 1 | **SEG.40 .31.E.2.50B** |

**Забележка! Показаната снимка може да се различава от реалната.**

Продуктов номер: 96878518

Помпите с дробилка Grundfos SEG са несамозасмукващи, едностъпални, центробежни помпи с хоризонтален нагнетателен отвор, специално проектирани за изпомпване на отпадни води, съдържащи отход от тоалетни.

Помпата е оборудвана с режеща система, която раздробява разрушаващите се твърди вещества на малки парчета, за да ги транспортира през тръби със сравнително малък диаметър.

Помпите SEG с дробилка са идеални за използване в рядко населени райони, където няма гравитачни канализационни системи. Примерите включват села, ферми и райони с големи денивелации на терена, където система под налягане би имала своите предимства.

Помпата се предлага за два типа монтаж:

- потопен монтаж на автокуплиращи системи
- свободно стоящ потопен монтаж

Помпата е изработена от устойчиви на износване материали като чугун и неръждаема стомана.
Тези материали гарантират надеждна работа.
Повърхността на помпата е гладка, за да се избегне полепване на прах и замърсявания.
Устойчивата на корозия скоба от неръждаема стомана придържа двигателя към корпуса на помпата и позволява лесно обслужване на помпата.

Системата SmartTrim позволява лесно регулиране на хлабината на работното колело, за да се осигури максимална ефективност за целия експлоатационен живот на помпата.

Гамата е предназначена за понижаване на потреблението на енергия и свеждане на разходите за престой до минимум, като същевременно поддържа максимална производителност през целия експлоатационен живот на системата.

## Допълнителни данни за продукта

Тази помпа с режещ нож е специално предназначена за изпомпване на отточни и необработени канализационни води в зони без канализация, както и където гравитационните системи са неподходящи.

Помпата е предназначена за транспортиране на битови и обществени отходни води:

- в рядко населени зони
- в малки села и ферми
- в области с трудна топография
- в области с високо ниво на подпочвените води

Помпата може също да отвежда промишлени отпадни води, съдържащи влакна от промишлени процеси, например обществени перални.

## Помпа

| Кол. | Описание |
|---|---|
| 1 | Помпата е изработена основно от чугун след повърхностна обработка с прахово покритие: черно NCS9000N/RAL 9005, мат 30, дебелина 100 µ.<br>Свързването на двигателя и помпения корпус посредством скоба от неръждаема стомана осигурява лесни огледи и обслужване на работното колело и уплътнението на вала.<br>Уплътнението на вала се състои от двойно пакетно уплътнение, осигуряващо надеждно уплътнение между работната течност и двигателя.<br>- Първично уплътнение: силициев карбид/силициев карбид (SiC/SiC), механично уплътнение на вала<br>- Вторично уплътнение: въглерод/алуминиев окис, механично уплътнение на вала<br><br>Тази помпа е оборудвана с уникалната система SmartTrim, която ви позволява лесно да възстановите фабрично настроената хлабина на работното колело и да поддържате върхов к.п.д.<br>на помпата.<br>За да направите това, отстранете режещата глава и регулирайте гайката на SmartTrim на работното колело.<br><br>Това може да бъде направено на място, без разглобяване на помпата и без използване на специални инструменти.<br><br>Помпата е изпитана и одобрена от VDE.<br>**Двигател**<br>Двигателят е водоустойчив, напълно херметизиран, снабден със захранващ кабел 10 m.<br>Куплунгът от неръждаема стомана се затяга с гайка.<br>Тази гайка и О-пръстените осигуряват уплътнение срещу проникване на течност.<br>Куплунгът е покрит с полиуретан, което осигурява водонепропускливо и издръжливо уплътнение около изводите на кабела.<br>Така се предотвратява проникване на вода в двигателя в случай на прекъсване на кабела или неправилно повдигане при монтаж или обслужване.<br>Конструкцията на двигателя е компактна, с къс вал. Така се понижават вибрациите, което води до повишен к.п.д. и удължен експлоатационен живот на уплътнението на вала и сачмените лагери. Двигателят има два термични прекъсвача в намотките, с които е защитен от претоварване.<br><br>Контроли:<br>Тип на конектора: No plug<br>AUTOADAPT: E<br><br>Течност:<br>Диапазон на температурата на течността: 0 .. 40 °C<br>Избрана температура на течността: 20 °C<br>Плътност: 998.2 kg/m³<br><br>Технически:<br>Максимален номинален дебит: 4.72 l/s<br>Maximum flow: 4.8 l/h<br>Тип работно колело: GRINDER SYSTEM<br>Толеранс на характеристиката: ISO9906:2012 3B2<br><br>Материали:<br>Помпен корпус: Чугун<br>EN-GJL-200<br>ASTM A48-30B<br>Работно колело: Чугун<br>EN-GJL-200<br>ASTM A48-30B |

**Име на фирмата:** ПОМПЕН ОФИС ЕООД
**Създадено от:** Pump Office LTD
**Телефон:** 0888881859
**Email:** sales@pumpoffice.com
**Дата:** 8.07.2026 г.

| Кол. | Описание |
|---|---|
| 1 | Уплътнение на вала: SiC/SiC<br>Вторично уплътнение на вала: CER/CARNBR<br><br>Инсталиране:<br>Максимална околна температура: 40 °C<br>Максимално работно налягане: 6 bar<br>Тип изходна връзка: DIN<br>Размер на изходната връзка: DN 40<br>Номинално налягане за изходна връзка: PN 10<br>Максимална дълбочина на монтаж: 7 m<br>Сух/потопен монтаж: SUBMERGED<br>Auto coupling: 96076063<br><br>Електрич. данни:<br>Входна мощност P1: 3.9 kW<br>Номинална мощност - P2: 3.1 kW<br>Основна честота: 50 Hz<br>Номинално напрежение: 3 x 400-415 V<br>Максимален брой стартове за час: 30<br>Номинален ток: 6.3/6.3 A<br>Номинален ток на празен ход (без товар): 3.1 A<br>Косинус фи - коефициент на мощността: 0.89-0.87<br>Номинална скорост на задвижващото устройство: 2900 rpm<br>Инерционен момент: 0.01 kg m²<br>Ефективност на двигателя при пълен товар: 84-84.5 %<br>Ефективност на двигателя при 3/4 товар: 84.5-84.4 %<br>Ефективност на двигателя при 1/2 товар: 82.7-82.1 %<br>Размер на кондензатора - работен: N/A µF<br>Размер на кондензатора - стартов: N/A µF<br>Брой на полюсите: 2<br>Метод на пуск: Direct-on-line (DOL)<br>Степен на зашитеност (IEC 34-5): IP68<br>Изолационен клас (IEC 85): F<br>Стандарт за Ex-защита: Термичен ключ (би-метален)<br>Термична защита: External<br>Дължина на захранващия кабел: 10 m<br><br>Други:<br>Нетно тегло: 69.2 kg<br>Брутно тегло: 75.4 kg<br>Обем за спедиране: 94.2 m³<br>Датски VVS номер: 391344181<br>Шведски RSK номер: 5885988<br>Финландски LVI номер: 4836112<br>Норвежки NRF номер: 9045567<br>Страна на произход: HU<br>Митнически тарифен номер: 84137021 |

**Име на фирмата:** ПОМПЕН ОФИС ЕООД
**Създадено от:** Pump Office LTD
**Телефон:** 0888881859
**Email:** sales@pumpoffice.com
**Дата:** 8.07.2026 г.

| Описание | Стойност |
|---|---|
| **Обща информация:** | |
| Име на продукт: | SEG.40 .31.E.2.50B |
| Продукт No.: | 96878518 |
| EAN номер: | 5700312551317 |
| **Технически:** | |
| Максимален номинален дебит: | 4.72 l/s |
| Maximum flow: | 4.8 l/h |
| Максимален напор: | 37 m |
| Тип работно колело: | GRINDER SYSTEM |
| Толеранс на характеристиката: | ISO9906:2012 3B2 |
| **Материали:** | |
| Помпен корпус: | Чугун |
| | EN-GJL-200 |
| | ASTM A48-30B |
| Работно колело: | Чугун |
| | EN-GJL-200 |
| | ASTM A48-30B |
| Уплътнение на вала: | SiC/SiC |
| Вторично уплътнение на вала: | CER/CARNBR |
| **Инсталиране:** | |
| Максимална околна температура: | 40 °C |
| Максимално работно налягане: | 6 bar |
| Тип изходна връзка: | DIN |
| Размер на изходната връзка: | DN 40 |
| Номинално налягане за изходна връзка: | PN 10 |
| Максимална дълбочина на монтаж: | 7 m |
| Сух/потопен монтаж: | SUBMERGED |
| Auto coupling: | 96076063 |
| **Течност:** | |
| Диапазон на температурата на течността: | 0 .. 40 °C |
| Избрана температура на течността: | 20 °C |
| Плътност: | 998.2 kg/m³ |
| **Електрич. данни:** | |
| Входна мощност P1: | 3.9 kW |
| Номинална мощност - P2: | 3.1 kW |
| Основна честота: | 50 Hz |
| Номинално напрежение: | 3 x 400-415 V |
| Максимален брой стартове за час: | 30 |
| Номинален ток: | 6.3/6.3 A |
| Номинален ток на празен ход (без товар): | 3.1 A |
| Косинус фи - коефициент на мощността: | 0.89-0.87 |
| Номинална скорост на задвижващото устройство: | 2900 rpm |
| Инерционен момент: | 0.01 kg m² |
| Ефективност на двигателя при пълен товар: | 84-84.5 % |
| Ефективност на двигателя при 3/4 товар: | 84.5-84.4 % |
| Ефективност на двигателя при 1/2 товар: | 82.7-82.1 % |
| Размер на кондензатора - работен: | N/A µF |
| Размер на кондензатора - стартов: | N/A µF |
| Брой на полюсите: | 2 |
| Метод на пуск: | Direct-on-line (DOL) |

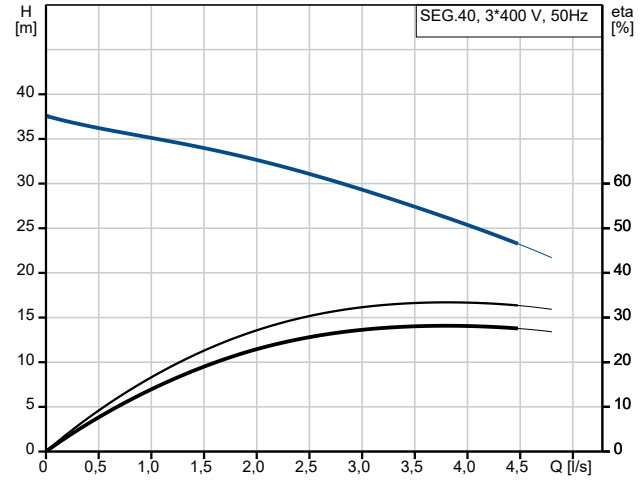


Температура на течността по време на работа = 20 °C

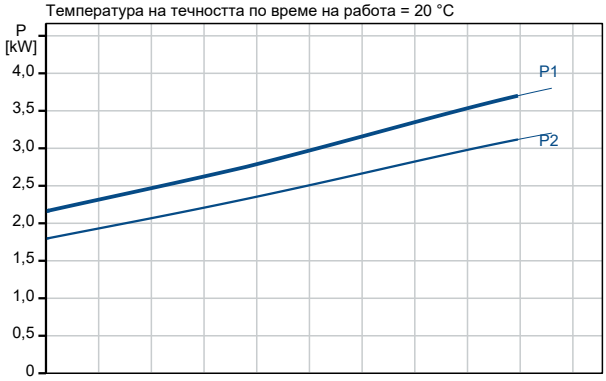


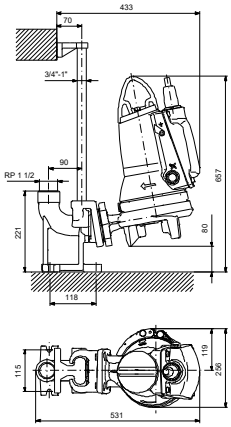

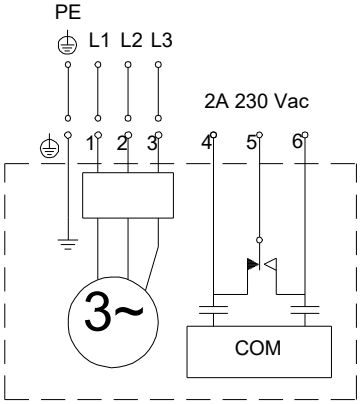

| Описание | Стойност |
|---|---|
| Степен на зашитеност (IEC 34-5): | IP68 |
| Изолационен клас (IEC 85): | F |
| Стандарт за Ex-защита: | Термичен ключ (би-метален) |
| Термична защита: | External |
| Дължина на захранващия кабел: | 10 m |
| **Контроли:** | |
| Допълнителен В/И модул: | Build in |
| Тип на конектора: | No plug |
| AUTOADAPT: | E |
| **Други:** | |
| Нетно тегло: | 69.2 kg |
| Брутно тегло: | 75.4 kg |
| Обем за спедиране: | 94.2 m³ |
| Датски VVS номер: | 391344181 |
| Шведски RSK номер: | 5885988 |
| Финландски LVI номер: | 4836112 |
| Норвежки NRF номер: | 9045567 |
| Страна на произход: | HU |
| Митнически тарифен номер: | 84137021 |

**Име на фирмата:** ПОМПЕН ОФИС ЕООД
**Създадено от:** Pump Office LTD
**Телефон:** 0888881859
**Email:** sales@pumpoffice.com
**Дата:** 8.07.2026 г.

# 96878518 SEG.40 .31.E.2.50B 50 Hz

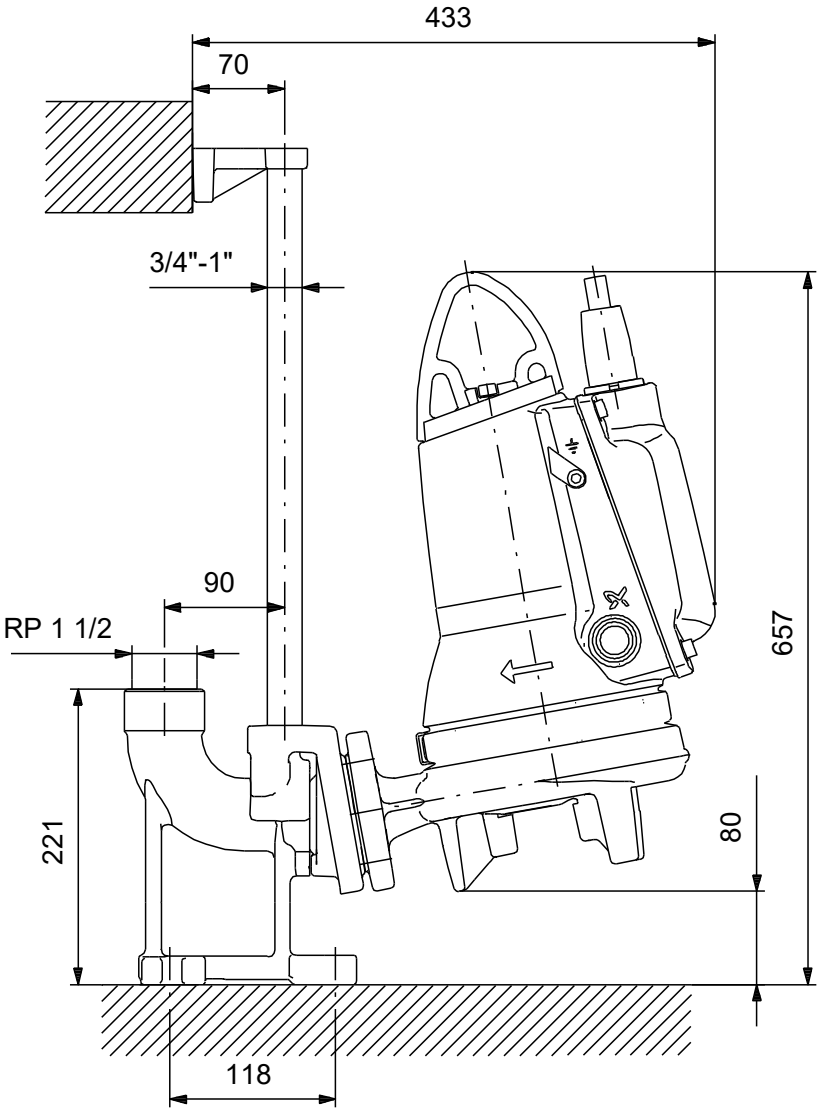


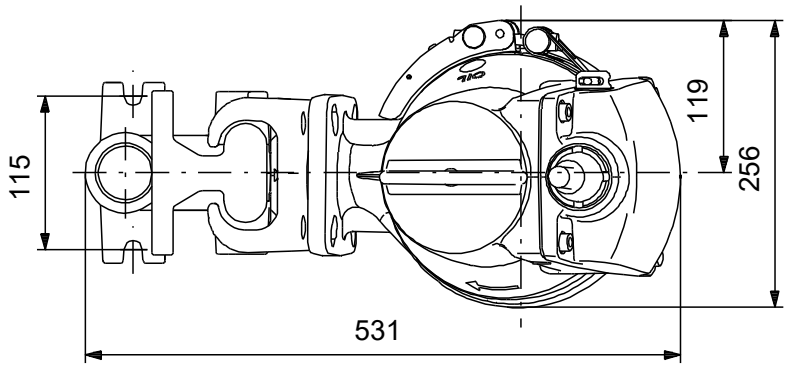


Забележка! Всички стойности са в [mm], освен ако е посочено друго.
Опровержение: Този опростен оразмерителен чертеж не показва всички детайли.

**Име на фирмата:** ПОМПЕН ОФИС ЕООД
**Създадено от:** Pump Office LTD
**Телефон:** 0888881859
**Email:** sales@pumpoffice.com
**Дата:** 8.07.2026 г.

# 96878518 SEG.40 .31.E.2.50B 50 Hz

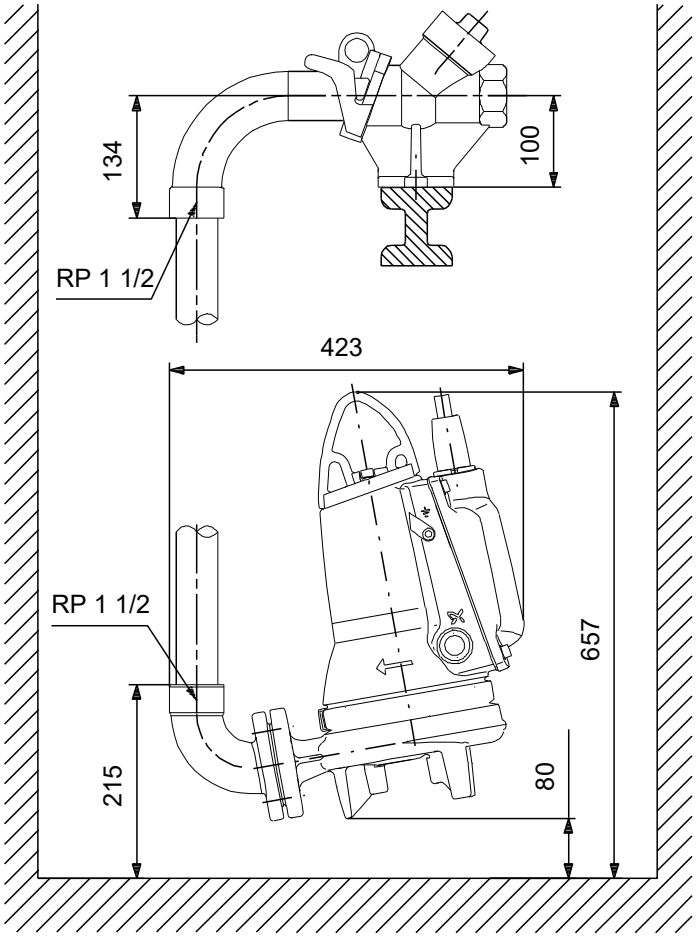


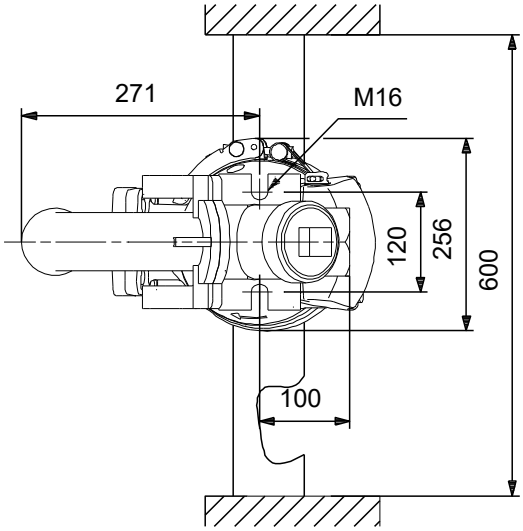


Забележка! Всички стойности са в [mm], освен ако е посочено друго.
Опровержение: Този опростен оразмерителен чертеж не показва всички детайли.

**Име на фирмата:** ПОМПЕН ОФИС ЕООД
**Създадено от:** Pump Office LTD
**Телефон:** 0888881859
**Email:** sales@pumpoffice.com
**Дата:** 8.07.2026 г.

# 96878518 SEG.40 .31.E.2.50B 50 Hz

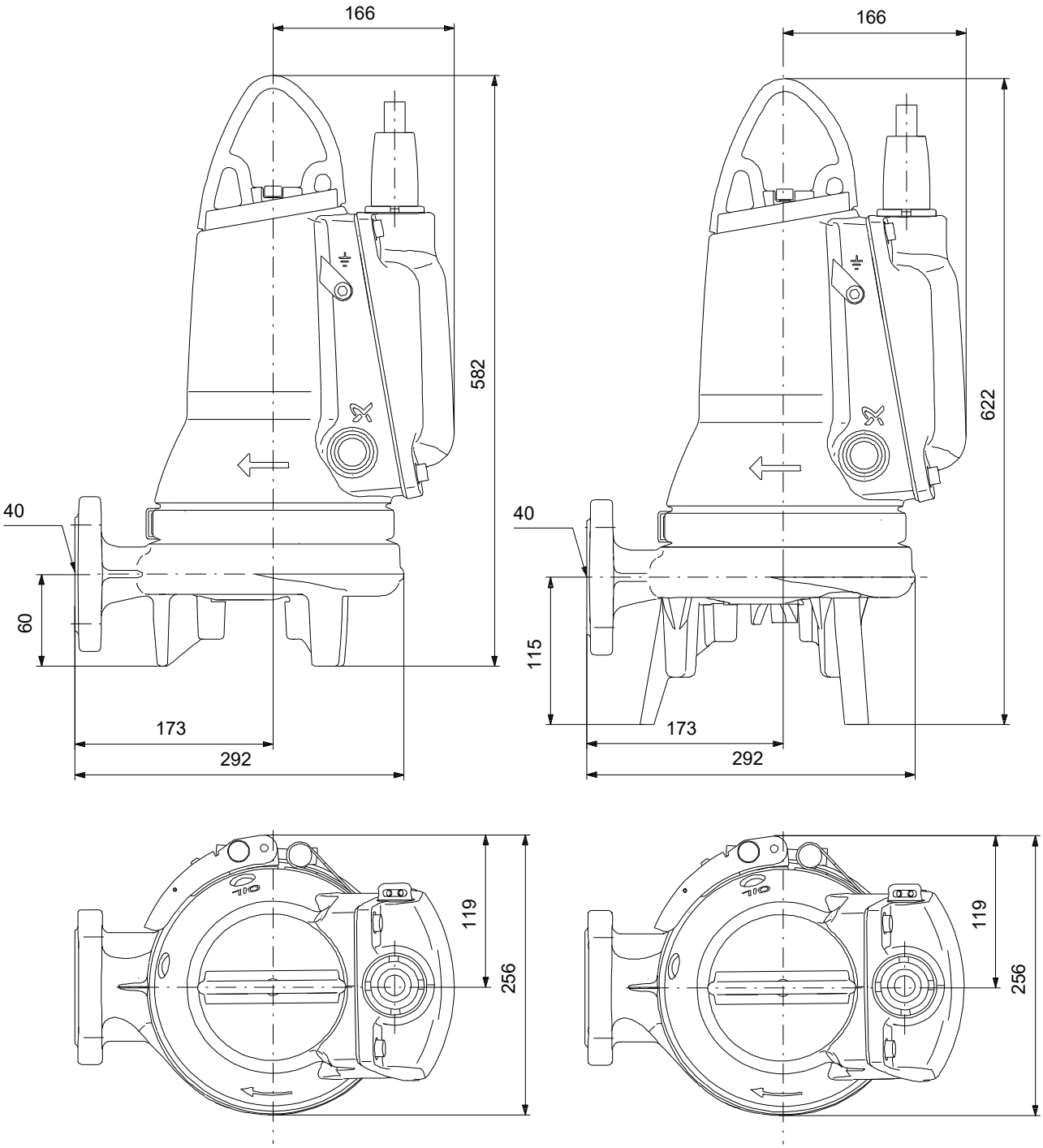


Забележка! Всички стойности са в [mm], освен ако е посочено друго.
Опровержение: Този опростен оразмерителен чертеж не показва всички детайли.

**Име на фирмата:** ПОМПЕН ОФИС ЕООД
**Създадено от:** Pump Office LTD
**Телефон:** 0888881859
**Email:** sales@pumpoffice.com
**Дата:** 8.07.2026 г.

# 96878518 SEG.40 .31.E.2.50B 50 Hz

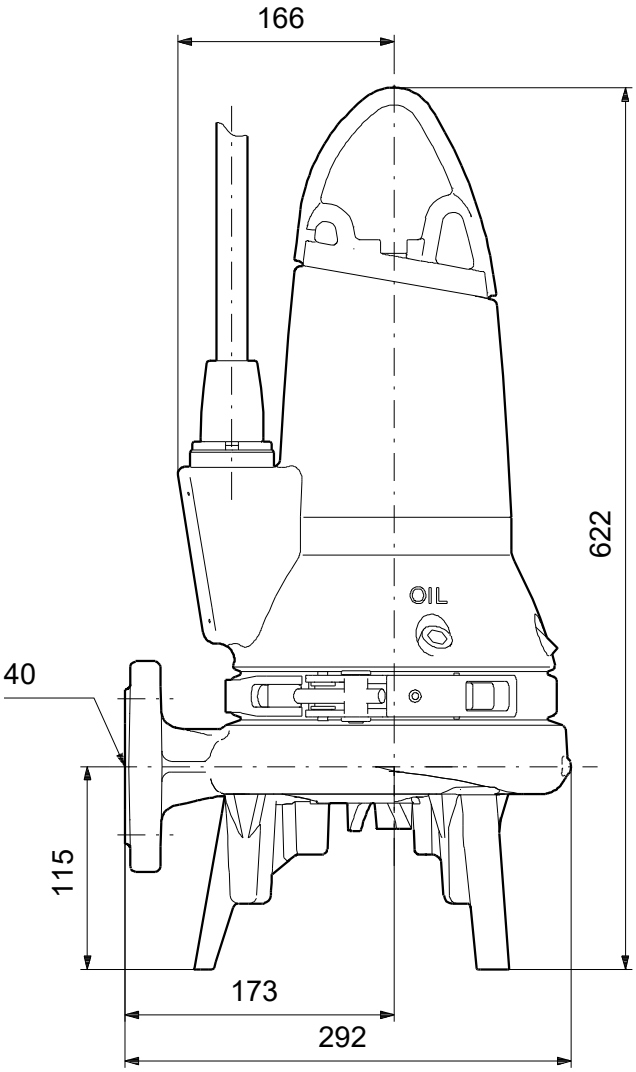


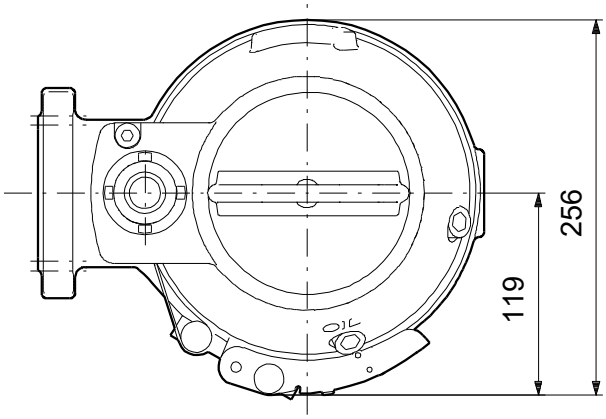


Забележка! Всички стойности са в [mm], освен ако е посочено друго.
Опровержение: Този опростен оразмерителен чертеж не показва всички детайли.