POMPITE.bg
ПОМПИ ХИДРОФОРИ АРМАТУРА АВТОМАТИКА

Име на фирмата:	ПОМПЕН ОФИС ЕООД
Създадено от:	Pump Office LTD
Телефон:	0888881859
Email:	sales@pumpoffice.com
Дата:	13.11.2026 г.

Кол.	Описание
1	**CR 10-4 A-A-A-E-HQQE**



Забележка! Показаната снимка може да се различава от реалната.

Продуктов номер: 96500982

Вертикална, многостъпална центробежна помпа с входен и изходен отвори на едно и също ниво (проточна). Главата и рамата на попата са от чугун, а всички други мокри части са от неръждаема стомана. Пакетното уплътнение на вала гарантира висока надеждност, безопасно пренасяне и лесен достъп и обслужване. Силовата предавка се извършва през твърд съединител.

Помпата е снабдена с 3-фазен, охлаждан чрез вентилатор асинхронен двигател с долно монтиране.

Допълнителни данни за продукта

Стоманените, чугунените и алуминиевите компоненти са с покритие на епоксидна основа, направено с процес на катодно електрическо отлагане (CED).

CED представлява процес на висококачествено боядисване с потапяне, при който електрическото поле около продуктите осигурява отлагане на частиците боя като тънък, добре регулиран слой върху повърхността.

Неделима част от процеса е предварителната обработка.
Целият процес се състои от следните елементи:
1) Почистване на алкална база.
2) Обработване с цинков сулфат.
3) Катодно електрическо отлагане.
4) Сушене до сух филм с дебелина 18-22 my m.
Цветовият код на завършения продукт е NCS 9000/RAL 9005.

Помпа

Стандартно срязано съединение свързва помпата и вала на двигателя. То е затворено в опората на двигателя чрез два предпазителя на съединението.

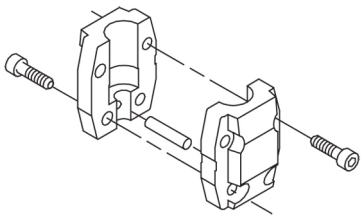

Главата на помпата, капакът на главата на помпата и фланецът за монтиране на двигателя са един цялостен блок. Силовата част на помпата има комбинирана 1/2" пробка за обезвъздушаване и обезвъздушителен винт.

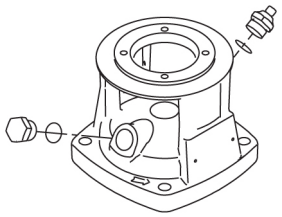

Име на фирмата: ПОМПЕН ОФИС ЕООД
Създадено от: Pump Office LTD
Телефон: 0888881859
Email: sales@pumpoffice.com
Дата: 13.11.2026 г.

Кол.	Описание
1	Помпата е оборудвана с балансирано уплътнение с О-пръстен със система за твърдо предаване на въртящия момент. Този тип уплътнение е сглобен в пакетен блок, което прави подмяната безопасна и лесна. Благодарение на балансирането, този тип уплътнение е подходящ за приложения с високо налягане. Пакетната конструкция също така предпазва вала на помпата от възможно износване с динамичен О-пръстен между вала на помпата и уплътнението на вала. Уплътнителни повърхности: • Материал на въртящия се пръстен на уплътнението: силициев карбид (SiC) • Материал на стационарната опора: силициев карбид (SiC) Тази двойка материали се използва, когато е необходима по-висока устойчивост на корозия. Високата твърдост на тази двойка материали предлага добра устойчивост срещу абразивни частици. Материал на вторичното уплътнение: EPDM (етилен-пропиленова гума) EPDM има отлична устойчивост към гореща вода. EPDM не е подходящ за минерални масла. 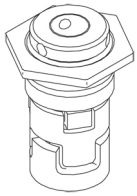 Валът се завинтва в главата на помпата. Камерите и работните колела са направени от неръждаема стомана. Камерите са снабдени с шиен пръстен от PTFE, който предлага подобрено уплътняване и висока ефективност. Работните колела имат гладки повърхности, а формата на лопатките гарантира висока ефективност. Рамата е направена от чугун. Овалните фланци са свързани с болтове към рамата. На изходната страна на рамата има пробка за източване. Помпата се монтира към фундамента с четири болта през опорната плоча. 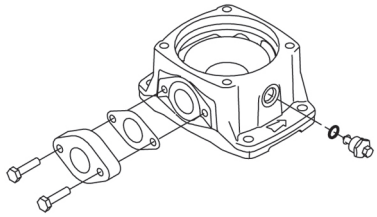 **Двигател** Двигателят е напълно затворен, охлаждан с вентилатор, с основни измерения по стандартите на IEC и DIN. Двигателят се монтира с фланец с отвор за разклонение (FT). Означението на монтирането на двигателя е в съответствие с IEC 60034-7: IM B 14 (Code I) / IM 3601 (Code II). Електрическите допуски съответстват на IEC 60034. Ефективността на двигателя се класифицира като IE3 съгласно IEC 60034-30-1. Двигателят не съдържа защита за двигателя и трябва да бъде свързан към предпазител на веригата за защита на двигателя, който да може да бъде нулиран ръчно. Прекъсвачът за защита на двигателя трябва да бъде зададен съгласно номиналния ток на двигателя (I1/1). Двигателят може да бъде свързан със задвижване с променливи обороти за регулиране на работата на помпата към всяка възможна работна точка. Grundfos CUE предлага гама от задвижвания с променливи обороти. Повече информация е дадена в продуктовия център на Grundfos. **Технически данни** Течност: Работен флуид: Вода

Име на фирмата: ПОМПЕН ОФИС ЕООД
Създадено от: Pump Office LTD
Телефон: 0888881859
Email: sales@pumpoffice.com
Дата: 13.11.2026 г.

Кол.	Описание
1	Диапазон на температурата на течността: -20 .. 120 °C Избрана температура на течността: 20 °C Плътност: 998.2 kg/m³ Технически: Скорост на помпата, на която се базират данните за помпата: 2896 rpm Актуален калкулиран поток: 10.05 м³/ч Резултатен напор на помпата: 32.19 m Ориентация на помпата: Вертикална Подреждане на уплътненията на вала: Единично Първично уплътнение на вала: HQQE Код за уплътнението на вала: HQQE Одобрения: CE,EAC,UKCA,SEPRO,RCM, Одобрения за питейна вода: WRAS,ACS Толеранс на кривите: ISO9906:2012 3B Материали: Легенда за типа, код за гумените компоненти. E = EPDM, V=FKM: E Основа: Чугун EN 1561 EN-GJL-250 ASTM A48-35B Работно колело: Неръждаема стомана EN 1.4301 AISI 304 Легенда за типа, код за материалите: A Лагер: SIC Инсталиране: Максимална околна температура: 60 °C Максимално работно налягане: 16 bar Макс. налягане при посочената температура: 16 bar / 120 °C 16 bar / -20 °C Тип връзка: Oval / Rp Размер на входната връзка: 1 1/2 inch Размер на изходната връзка: 1 1/2 inch Номинални налягания за тръбните връзки: PN 16 Размер на фланеца за мотора: FT115 Позиция на клемната кутия: 6 Електрич. данни: Стандарт за мотора: IEC Тип мотор: 90SD Номинална мощност на вала на двигателя - P2: 1.5 kW Мощност (P2), изисквана от помпата: 1.5 kW Основна честота: 50 Hz Номинално напрежение: 3 x 220-240D/380-415Y V Номинален ток: 5.70/3.30 A Стартов ток: 750-820 %

Име на фирмата: ПОМПЕН ОФИС ЕООД
Създадено от: Pump Office LTD
Телефон: 0888881859
Email: sales@pumpoffice.com
Дата: 13.11.2026 г.

Кол.	Описание
1	Косинус фи - фактор на мощността: 0.84-0.78 Номинална скорост: 2890-2910 rpm IE клас на ефективност: IE3 Ефективност на двигателя при пълен товар: 84.2 % Ефективност на двигателя при 3/4 товар: 86.4-84.9 % Ефективност на двигателя при 1/2 товар: 86.0-83.0 % Брой на полюсите: 2 Степен на зашитеност (IEC 34-5): IP55 Dust/Jetting Изолационен клас (IEC 85): F Вградена моторна защита: НЯМА Мотор номер: 85U01906 Контроли: Позиция на клемната кутия: 6 Frequency converter: НЯМА Други: Минимален индекс на ефективност, MEI =: 0.70 Нетно тегло: 44 kg Брутно тегло: 48 kg Обем за спедиране: 0.094 m³ Датски VVS номер: 385903040 Норвежки NRF номер: 9040459

POMPITE.bg
ПОМПИ ХИДРОФОРИ АРМАТУРА АВТОМАТИКА

Име на фирмата:	ПОМПЕН ОФИС ЕООД
Създадено от:	Pump Office LTD
Телефон:	0888881859
Email:	sales@pumpoffice.com
Дата:	13.11.2026 г.

96500982 CR 10-4 A-A-A-E-HQQE 50 Hz

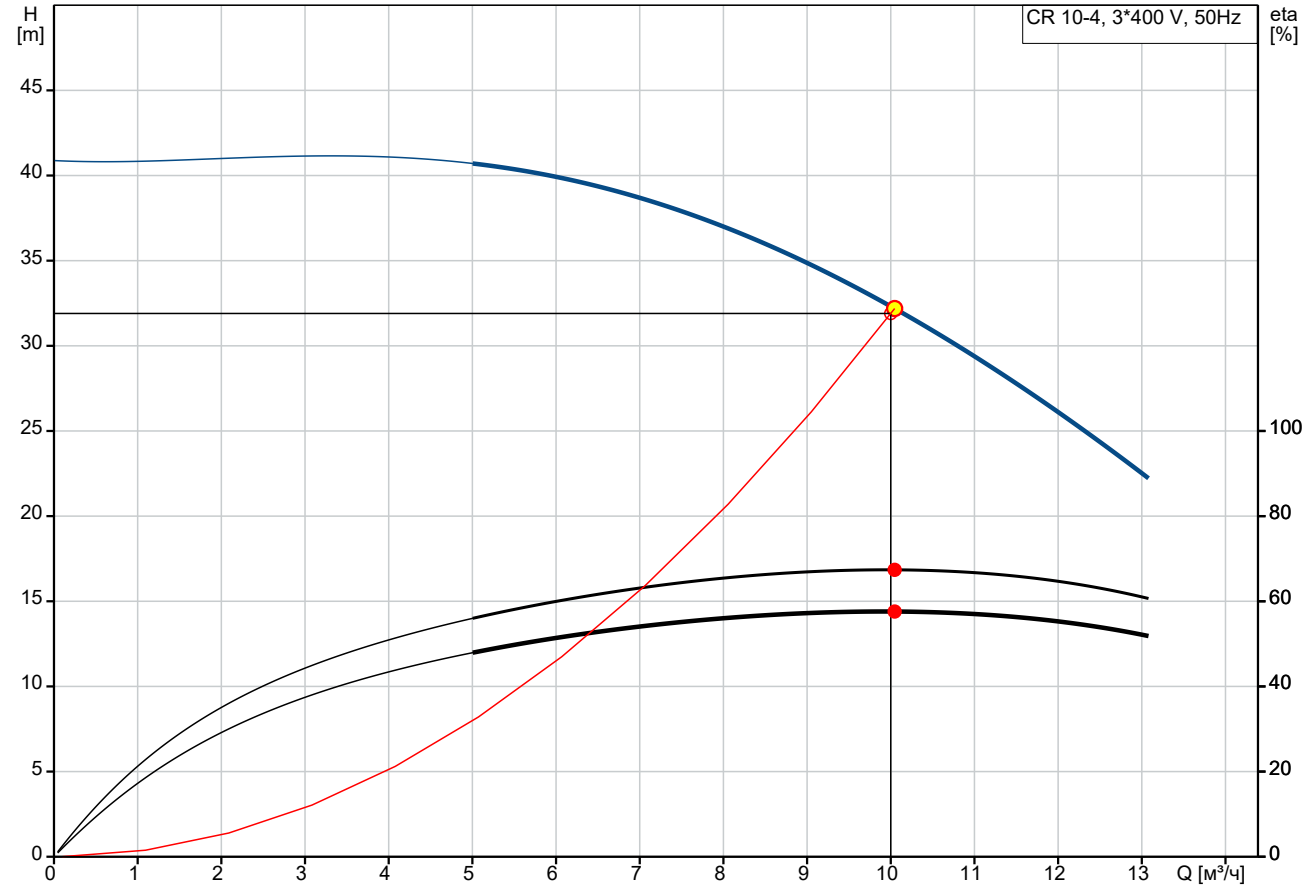

Q = 10.05 м³/ч
n = 2918 rpm
Температура на течността по време на работа = 20 °C
КПД помпа = 67.4 %

H = 32.19 m
Изпомпвана течност = Вода
Плътност = 998.2 kg/m³
КПД помпа+двигат. = 57.6 %

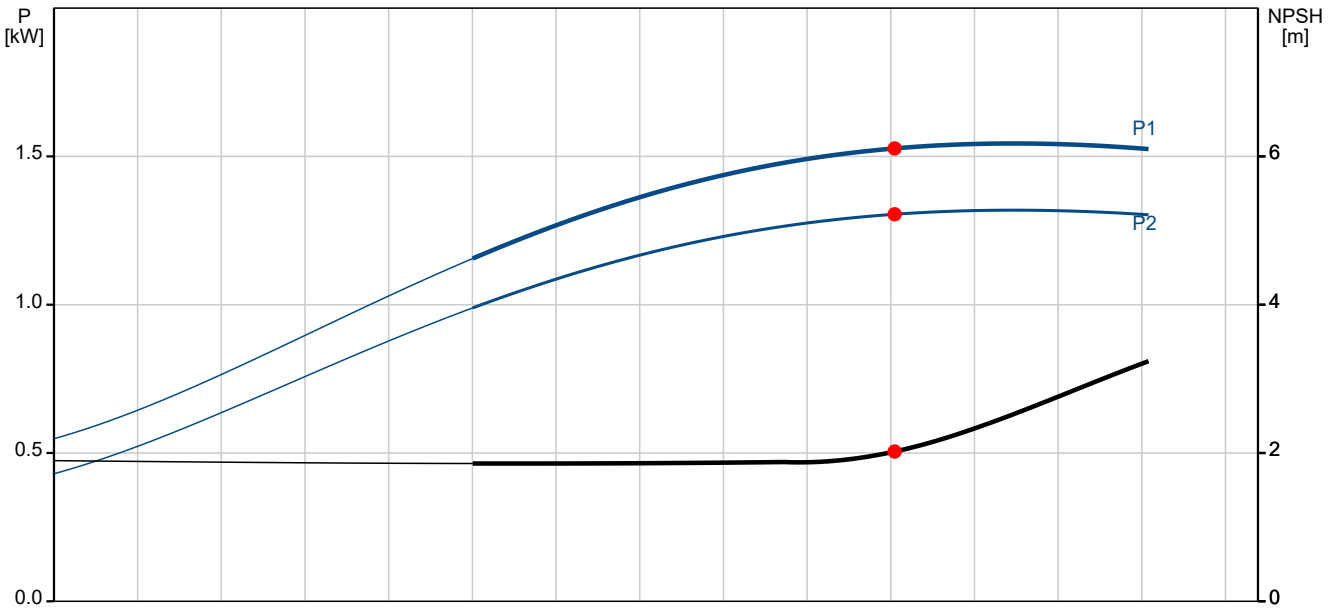

P1 = 1.527 kW
P2 = 1.305 kW
NPSH = 2.02 m

POMPITE.bg
ПОМПИ ХИДРОФОРИ АРМАТУРА АВТОМАТИКА

Име на фирмата: ПОМПЕН ОФИС ЕООД
Създадено от: Pump Office LTD
Телефон: 0888881859
Email: sales@pumpoffice.com

Дата: 13.11.2026 г.

Описание	Стойност
Обща информация:	
Име на продукт:	CR 10-4 A-A-A-E-HQQE
Продукт No.:	96500982
EAN номер:	5700396212999
Технически:	
Скорост на помпата, на която се базират данните за помпата:	2896 rpm
Актуален калкулиран поток:	10.05 м³/ч
Резултатен напор на помпата:	32.19 m
Максимален напор:	40.8 m
Стъпала:	4
Работни колела:	4
Брой работни колела с намален диаметър (подрязани):	0
Ниска NPSH:	Не
Ориентация на помпата:	Вертикална
Подреждане на уплътненията на вала:	Единично
Първично уплътнение на вала:	HQQE
Код за уплътнението на вала:	HQQE
Одобрения:	CE,EAC,UKCA,SEPRO,RCM,
Одобрения за питейна вода:	WRAS,ACS
Толеранс на кривите:	ISO9906:2012 3B
Версия на помпата:	A
Модел:	A
Тип на помпата:	CR
Материали:	
Легенда за типа, код за гумените компоненти. E = EPDM, V=FKM:	E
Основа:	Чугун
	EN 1561 EN-GJL-250
	ASTM A48-35B
Работно колело:	Неръждаема стомана
	EN 1.4301
	AISI 304
Легенда за типа, код за материалите:	A
Код за гума:	E
Лагер:	SIC
Инсталиране:	
Максимална околна температура:	60 °C
Максимално работно налягане:	16 bar
Макс. налягане при посочената температура:	16 bar / 120 °C
	16 bar / -20 °C
Легенда за типа, код за тръбните връзки:	A
Тип връзка:	Oval / Rp
Размер на входната връзка:	1 1/2 inch
Размер на изходната връзка:	1 1/2 inch
Номинални налягания за тръбните връзки:	PN 16
Размер на фланеца за мотора:	FT115
Позиция на клемната кутия:	6
Код за връзка:	A
Течност:	
Работен флуид:	Вода

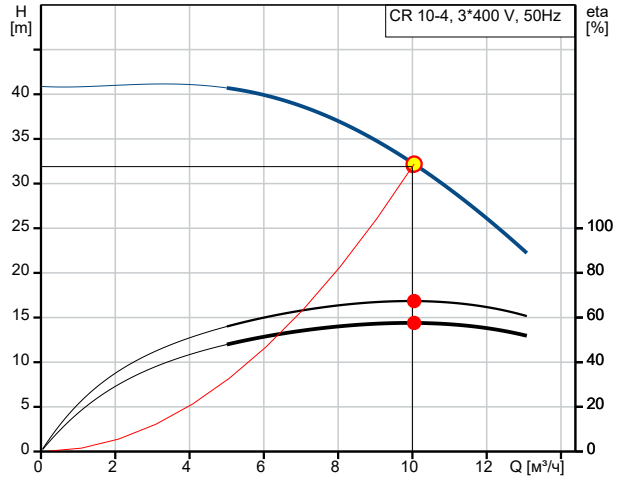

Q = 10.05 м³/ч
n = 2918 rpm
Плътност = 998.2 kg/m³
КПД помпа+двигат. = 57.6 %
H = 32.19 m
Изпомпвана течност = Вода
КПД помпа = 67.4 %
Температура на течността по време на работа = 20 °C

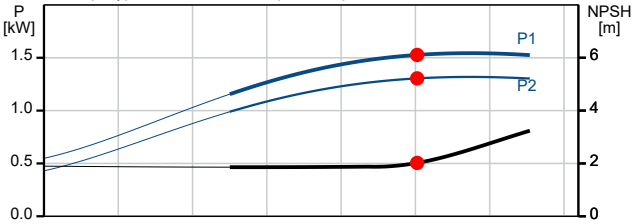

P1 = 1.527 kW
P2 = 1.305 kW
NPSH = 2.02 m

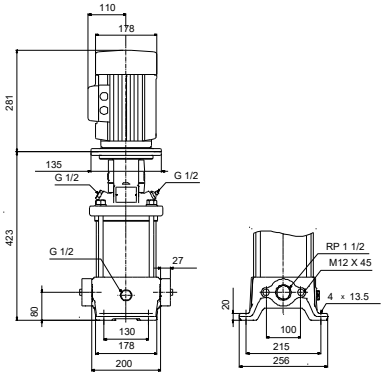

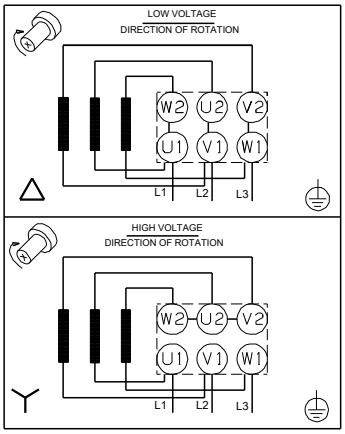

Име на фирмата: ПОМПЕН ОФИС ЕООД
Създадено от: Pump Office LTD
Телефон: 0888881859
Email: sales@pumpoffice.com
Дата: 13.11.2026 г.

Описание	Стойност
Диапазон на температурата на течността:	-20 .. 120 °C
Избрана температура на течността:	20 °C
Плътност:	998.2 kg/m³
Електрич. данни:	
Стандарт за мотора:	IEC
Тип мотор:	90SD
Номинална мощност на вала на двигателя - P2:	1.5 kW
Мощност (P2), изисквана от помпата:	1.5 kW
Основна честота:	50 Hz
Номинално напрежение:	3 x 220-240D/380-415Y V
Номинален ток:	5.70/3.30 A
Стартов ток:	750-820 %
Косинус фи - фактор на мощността:	0.84-0.78
Номинална скорост:	2890-2910 rpm
IE клас на ефективност:	IE3
Ефективност на двигателя при пълен товар:	84.2 %
Ефективност на двигателя при 3/4 товар:	86.4-84.9 %
Ефективност на двигателя при 1/2 товар:	86.0-83.0 %
Брой на полюсите:	2
Степен на зашитеност (IEC 34-5):	IP55 Dust/Jetting
Изолационен клас (IEC 85):	F
Вградена моторна защита:	НЯМА
Мотор номер:	85U01906
Контроли:	
Позиция на клемната кутия:	6
Честотен преобразувател:	НЯМА
Други:	
Минимален индекс на ефективност, MEI =:	0.70
Нетно тегло:	44 kg
Брутно тегло:	48 kg
Обем за спедиране:	0.094 m³
Датски VVS номер:	385903040
Норвежки NRF номер:	9040459

Име на фирмата: ПОМПЕН ОФИС ЕООД
Създадено от: Pump Office LTD
Телефон: 0888881859
Email: sales@pumpoffice.com
Дата: 13.11.2026 г.

96500982 CR 10-4 A-A-A-E-HQQE 50 Hz

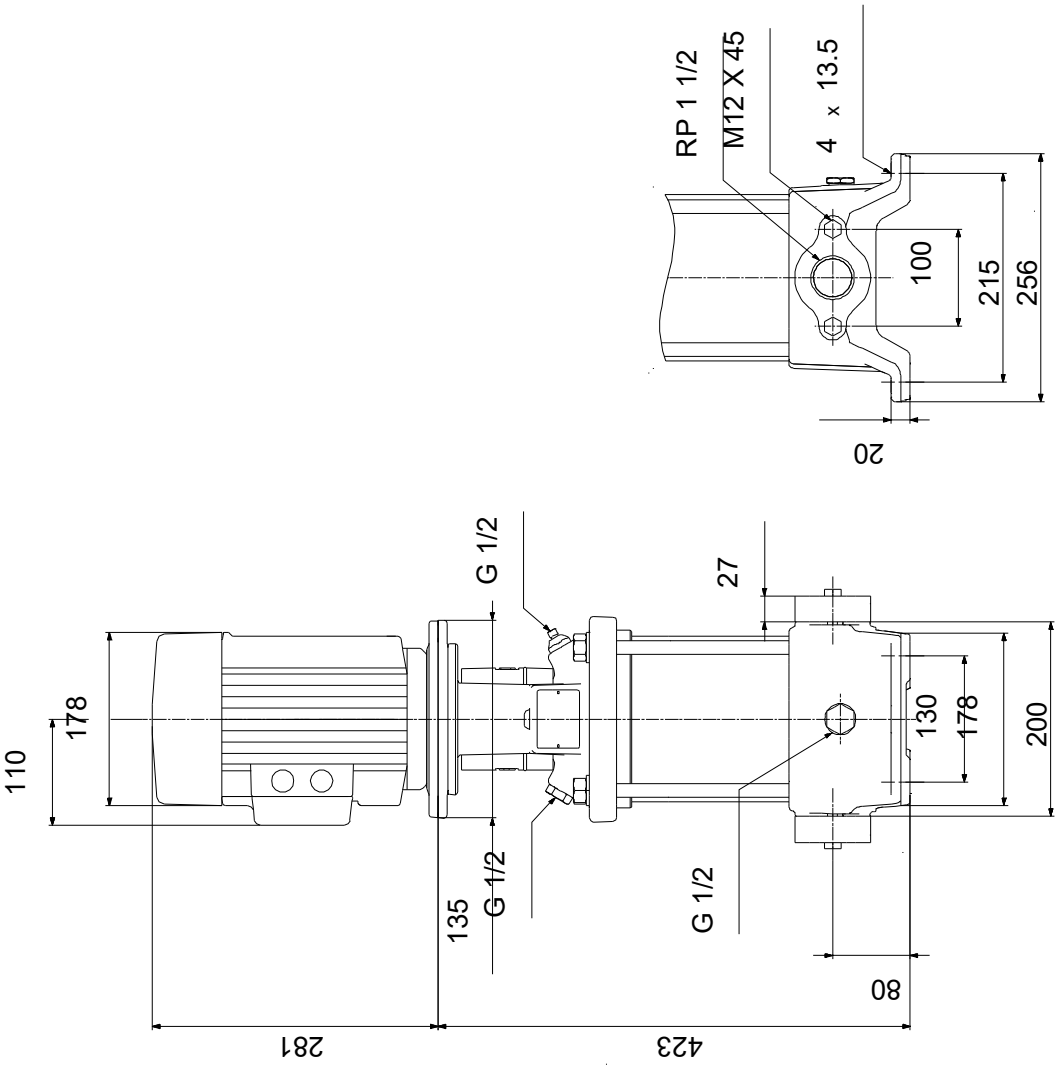

Забележка! Всички стойности са в [mm], освен ако е посочено друго.
Опровержение: Този опростен оразмерителен чертеж не показва всички детайли.

Име на фирмата: ПОМПЕН ОФИС ЕООД
Създадено от: Pump Office LTD
Телефон: 0888881859
Email: sales@pumpoffice.com
Дата: 13.11.2026 г.