Име на фирмата:	ПОМПЕН ОФИС ЕООД
Създадено от:	Pump Office LTD
Телефон:	0888881859
Email:	sales@pumpoffice.com
Дата:	13.11.2026 г.

Кол.	Описание
1	**CM 3-3 A-R-A-E-AQQE C-A-A-N**



Забележка! Показаната снимка може да се различава от реалната.

Продуктов номер: 96807023

Компактна, надеждна, вертикална, многостепенна центрабежна помпа с крайно всмукване, с аксиален смукателен вход и радиален нагнетателен изход. Валът, работните колела и камерите са направени от неръждаема стомана. Входната и нагнетателната част са направени от чугун. Механичното уплътнение на вала има специално конструирано, небалансирано уплътнение с О-пръстен. Връзката с тръбната инсталация става чрез вътрешни Whitworth тръбни резби, Rp (ISO 7/1).

Помпата е снабдена с 1-фазен, охлаждан чрез вентилатор асинхронен двигател с долно монтиране.

Допълнителни данни за продукта

Помпата и двигателят са интегрирани в компактна конструкция, удобна за използване. Помпата е снабдена с ниска опорна плоча, което я прави идеална за инсталиране в системи, за които е важно да са компактни.

Най-съвременната конструкция и материали на уплътнението на вала гарантират висока устойчивост на износване, подобрени възможности за прилепване и работа на сухо и дълъг срок на експлоатация.

Сервизът на помпата не изисква специални сервизни инструменти. Сервизните части са в наличност за бързо доставяне и се предлагат като комплекти, единични части или на едро. На www.youtube.com се предлагат видеофилми за сервиз.

Помпа

Съчетание на спиращ пръстен и шайба Nord-lock® осигурява здраво и надеждно закрепване на тръбите на дистанционните втулки на работното колело към шлицовия вал на помпата. Възможно е сваляне и поставяне на хидравличните части от страната на помпата. Входната част, камерите и нагнетателната част се придържат заедно с четири болта с шпилки.

Помпата е оборудвана с нелансирано уплътнение с О-пръстен със система с твърдо предаване на въртящия момент. То има фиксирано легло за уплътнението, което гарантира надеждно въртене на всички части. Динамичното вторично уплътнение е О-пръстен.

Уплътнителни повърхности:

- Материал на въртящия се пръстен на уплътнението: силициев карбид (SiC)
- Материал на стационарната опора: силициев карбид (SiC)

Тази двойка материали се използва, когато е необходима по-висока устойчивост на корозия. Високата твърдост на тази двойка материали предлага добра устойчивост срещу абразивни частици.

Материал на вторичното уплътнение: EPDM (етилен-пропиленова гума)

EPDM има отлична устойчивост към гореща вода. EPDM не е подходящ за минерални масла.



Кол.	Описание
1	Валът на помпата се свързва към вала на двигателя посредством лява резба и стегнат монтаж. Валът не може да се разглобява.

Двигател

Двигателят е напълно затворен, охлаждан с вентилатор, с основни измерения по EN 50347. Електрическите допуски съответстват на EN 60034.

Технически данни

Контроли:

Позиция на клемната кутия:	12
Frequency converter:	НЯМА

Течност:

Работен флуид:	Вода
Диапазон на температурата на течността:	-20 .. 90 °C
Избрана температура на течността:	20 °C
Плътност:	998.2 kg/m³

Технически:

Скорост на помпата, при която са базирани нейните данни:	2900 rpm
Актуален калкулиран поток:	3.06 м³/ч
Номинален дебит:	3.1 м³/ч
Резултатен напор на помпата:	20.07 m
Номинален напор:	20.61 m
Първично уплътнение на вала:	AQQE
Код за уплътнението на вала:	AQQE
Одобрения:	CE,EAC,UKCA
Одобрения за питейна вода:	WRAS,ACS,NSF61
Толеранс на кривите:	ISO9906:2012 3B

Материали:

Легенда за типа, код за гумените компоненти. E = EPDM, V=FKM:	E
Помпен корпус:	Чугун EN-GJL-200 ASTM A48-25A
Работно колело:	Неръждаема стомана EN 1.4301 AISI 304
Легенда за типа, код за материалите:	A

Инсталиране:

Диапазон на околната температура:	-20 .. 55 °C
Максимално работно налягане:	10 bar
Макс. налягане при посочената температура:	10 bar / 90 °C
Тип връзка:	Rp
Размер на входната връзка:	1 inch
Размер на изходната връзка:	1 inch

Име на фирмата: ПОМПЕН ОФИС ЕООД
Създадено от: Pump Office LTD
Телефон: 0888881859
Email: sales@pumpoffice.com
Дата: 13.11.2026 г.

Кол.	Описание	
1	Позиция на клемната кутия:	12
	Позиция на изхода:	12
	Електрич. данни:	
	Стандарт за мотора:	IEC
	Размер на рамата:	71B
	Номинална мощност - P2:	0.5 kW
	Основна честота:	50 Hz
	Подходящо за 50/60 Hz:	HE
	Номинално напрежение:	1 x 220-240 V
	Сервизен фактор:	1.00
	Номинален ток:	3.1-2.8 A
	Стартов ток:	530 %
	Номинална скорост:	2730-2740 rpm
	Степен на зашитеност (IEC 34-5):	IP55
	Изолационен клас (IEC 85):	F
	Вградена моторна защита:	Термичен ключ (би-метален)
	Включен е кабел (Да/Не):	N
	Други:	
	Минимален индекс на ефективност, MEI =:	0.7
	Нетно тегло:	12 kg
	Брутно тегло:	14.5 kg

POMPITE.bg
ПОМПИ ХИДРОФОРИ АРМАТУРА АВТОМАТИКА

Име на фирмата:	ПОМПЕН ОФИС ЕООД
Създадено от:	Pump Office LTD
Телефон:	0888881859
Email:	sales@pumpoffice.com
Дата:	13.11.2026 г.

96807023 CM 3-3 A-R-A-E-AQQE C-A-A-N 50 Hz

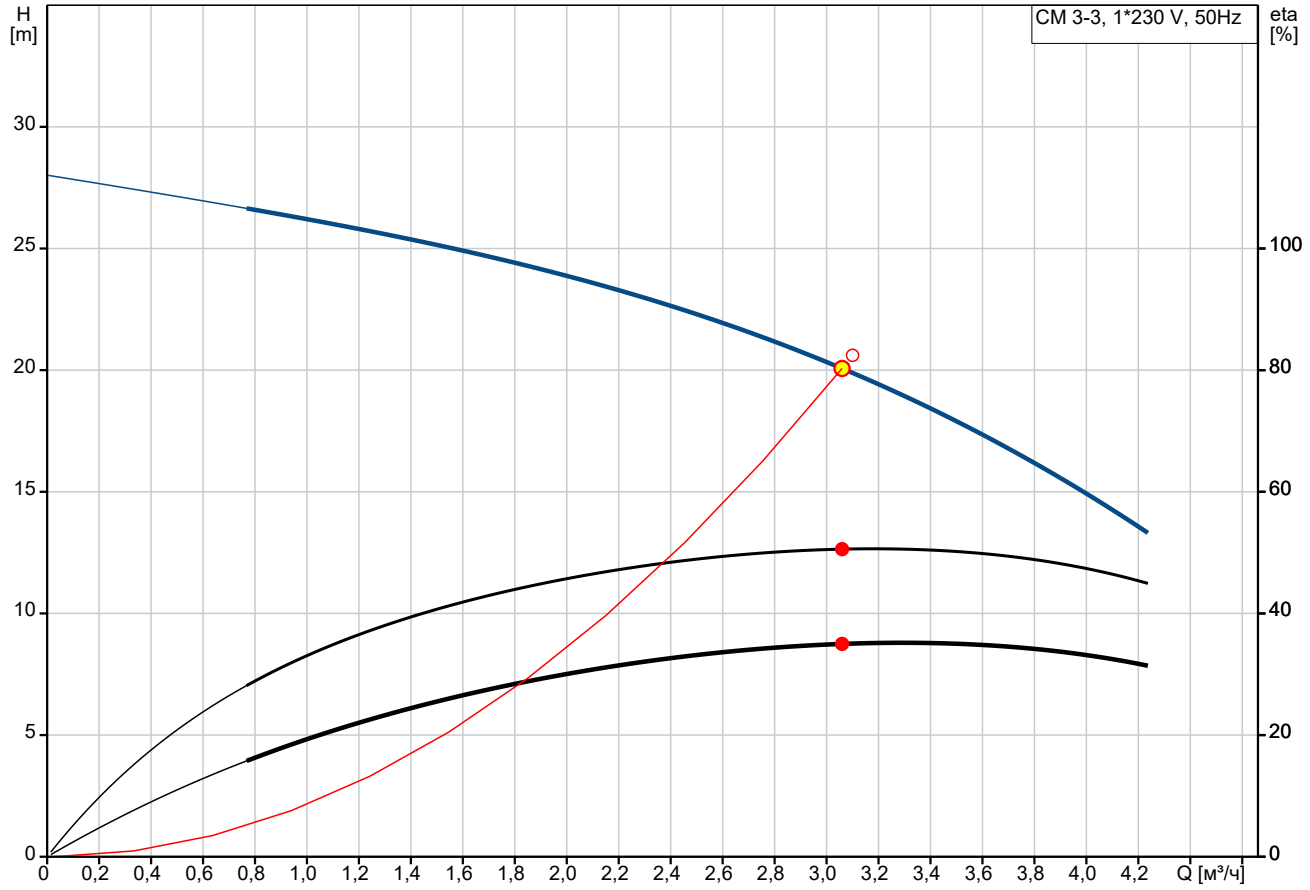

Q = 3.06 м³/ч
n = 2862 rpm
Температура на течността по време на работа = 20 °C
КПД помпа = 50.6 %

H = 20.07 m
Изпомпвана течност = Вода
Плътност = 998.2 kg/m³
КПД помпа+двигат. = 35 %

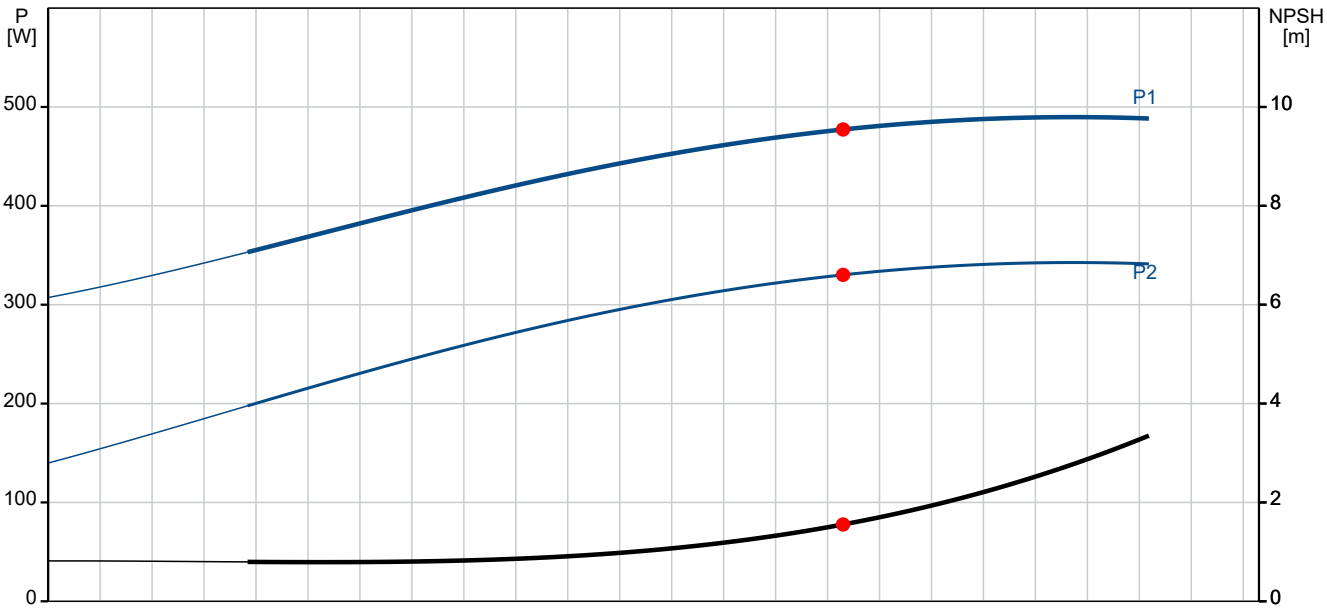

P1 = 477.2 W
P2 = 330.2 W
NPSH = 1.55 m

POMPITE.bg
ПОМПИ ХИДРОФОРИ АРМАТУРА АВТОМАТИКА

Име на фирмата: ПОМПЕН ОФИС ЕООД
Създадено от: Pump Office LTD
Телефон: 0888881859
Email: sales@pumpoffice.com
Дата: 13.11.2026 г.

Описание	Стойност
Обща информация:	
Име на продукт:	CM 3-3 A-R-A-E-AQQE C-A-A-N
Продукт No.:	96807023
EAN номер:	5700310919706
Технически:	
Скорост на помпата, при която са базирани нейните данни:	2900 rpm
Актуален калкулиран поток:	3.06 м³/ч
Номинален дебит:	3.1 м³/ч
Резултатен напор на помпата:	20.07 m
Номинален напор:	20.61 m
Работни колела:	3
Първично уплътнение на вала:	AQQE
Код за уплътнението на вала:	AQQE
Одобрения:	CE,EAC,UKCA
Одобрения за питейна вода:	WRAS,ACS,NSF61
Толеранс на кривите:	ISO9906:2012 3B
Версия на помпата:	A
Модел:	A
Тип на помпата:	CM
Материали:	
Легенда за типа, код за гумените компоненти. E = EPDM, V=FKM:	E
Помпен корпус:	Чугун
	EN-GJL-200
	ASTM A48-25A
Работно колело:	Неръждаема стомана
	EN 1.4301
	AISI 304
Легенда за типа, код за материалите:	A
Код за гума:	E
Инсталиране:	
Диапазон на околната температура:	-20 .. 55 °C
Максимално работно налягане:	10 bar
Макс. налягане при посочената температура:	10 bar / 90 °C
Легенда за типа, код за тръбните връзки:	R
Тип връзка:	Rp
Размер на входната връзка:	1 inch
Размер на изходната връзка:	1 inch
Позиция на клемната кутия:	12
Позиция на изхода:	12
Код за връзка:	R
Течност:	
Работен флуид:	Вода
Диапазон на температурата на течността:	-20 .. 90 °C
Избрана температура на течността:	20 °C
Плътност:	998.2 kg/m³
Електрич. данни:	
Стандарт за мотора:	IEC
Размер на рамата:	71B
Номинална мощност - P2:	0.5 kW
Основна честота:	50 Hz
Подходящо за 50/60 Hz:	HE

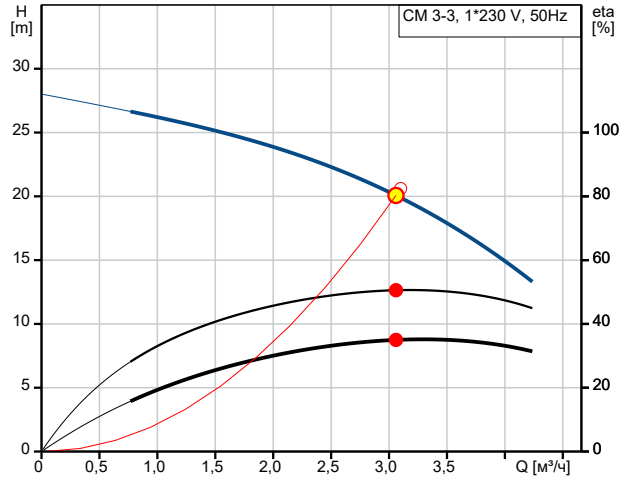

Q = 3.06 м³/ч
n = 2862 rpm
Плътност = 998.2 kg/m³
КПД помпа+двигат. = 35 %
H = 20.07 m
Изпомпвана течност = Вода
КПД помпа = 50.6 %
Температура на течността по време на работа = 20 °C

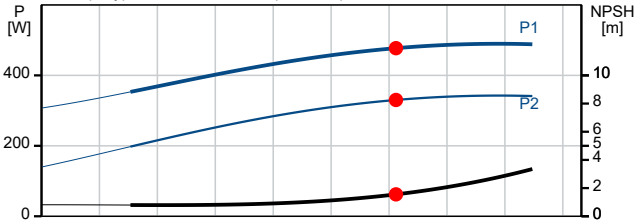

P1 = 477.2 W
P2 = 330.2 W
NPSH = 1.55 m

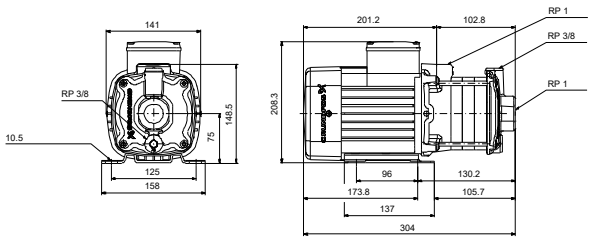

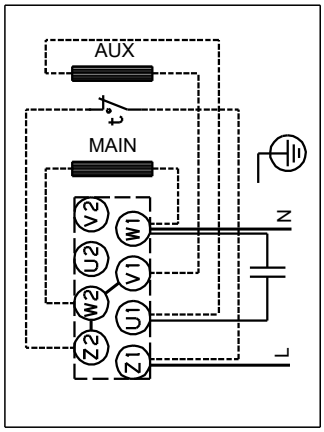

Име на фирмата: ПОМПЕН ОФИС ЕООД
Създадено от: Pump Office LTD
Телефон: 0888881859
Email: sales@pumpoffice.com
Дата: 13.11.2026 г.

Описание	Стойност
Номинално напрежение:	1 x 220-240 V
Сервизен фактор:	1.00
Номинален ток:	3.1-2.8 A
Стартов ток:	530 %
Номинална скорост:	2730-2740 rpm
Степен на зашитеност (IEC 34-5):	IP55
Изолационен клас (IEC 85):	F
Вградена моторна защита:	Термичен ключ (би-метален)
Включен е кабел (Да/Не):	N
Контроли:	
Позиция на клемната кутия:	12
Честотен преобразувател:	НЯМА
Други:	
Минимален индекс на ефективност, MEI =:	0.7
Нетно тегло:	12 kg
Брутно тегло:	14.5 kg

Име на фирмата: ПОМПЕН ОФИС ЕООД
Създадено от: Pump Office LTD
Телефон: 0888881859
Email: sales@pumpoffice.com
Дата: 13.11.2026 г.

96807023 CM 3-3 A-R-A-E-AQQE C-A-A-N 50 Hz

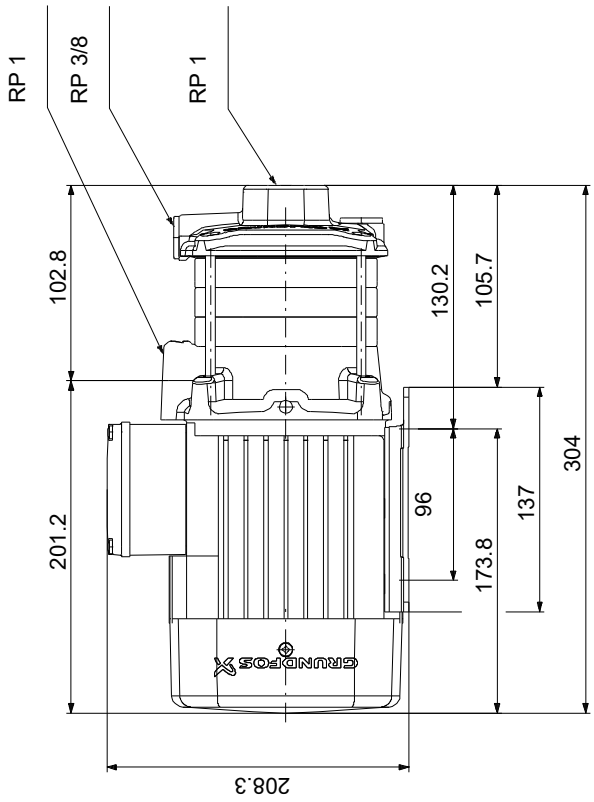

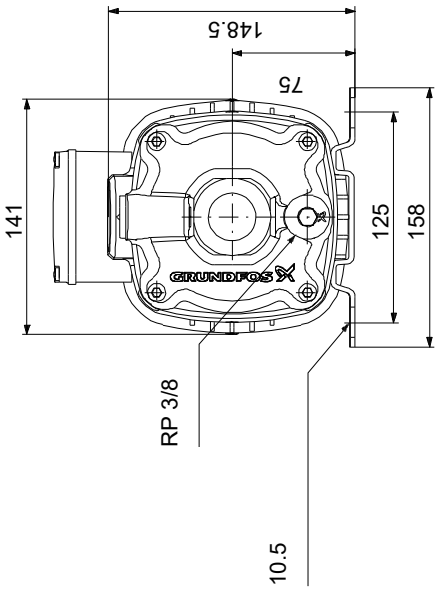

Забележка! Всички стойности са в [mm], освен ако е посочено друго.
Опровержение: Този опростен оразмерителен чертеж не показва всички детайли.